* = Mass durch Formkonizität
nach unten verringert.
Dimension reduced at
bottom due to conical form.

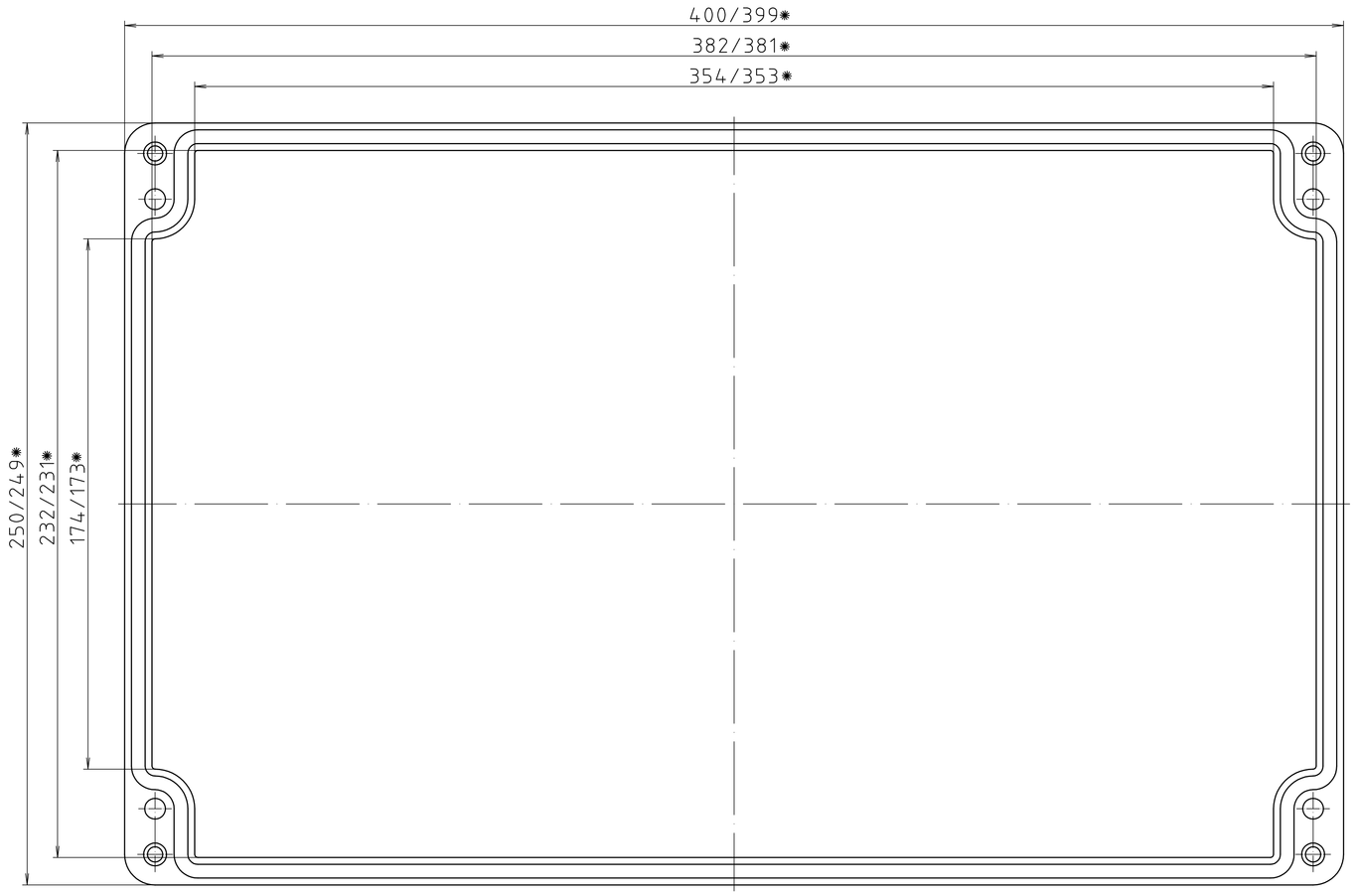

Deckel/
lid

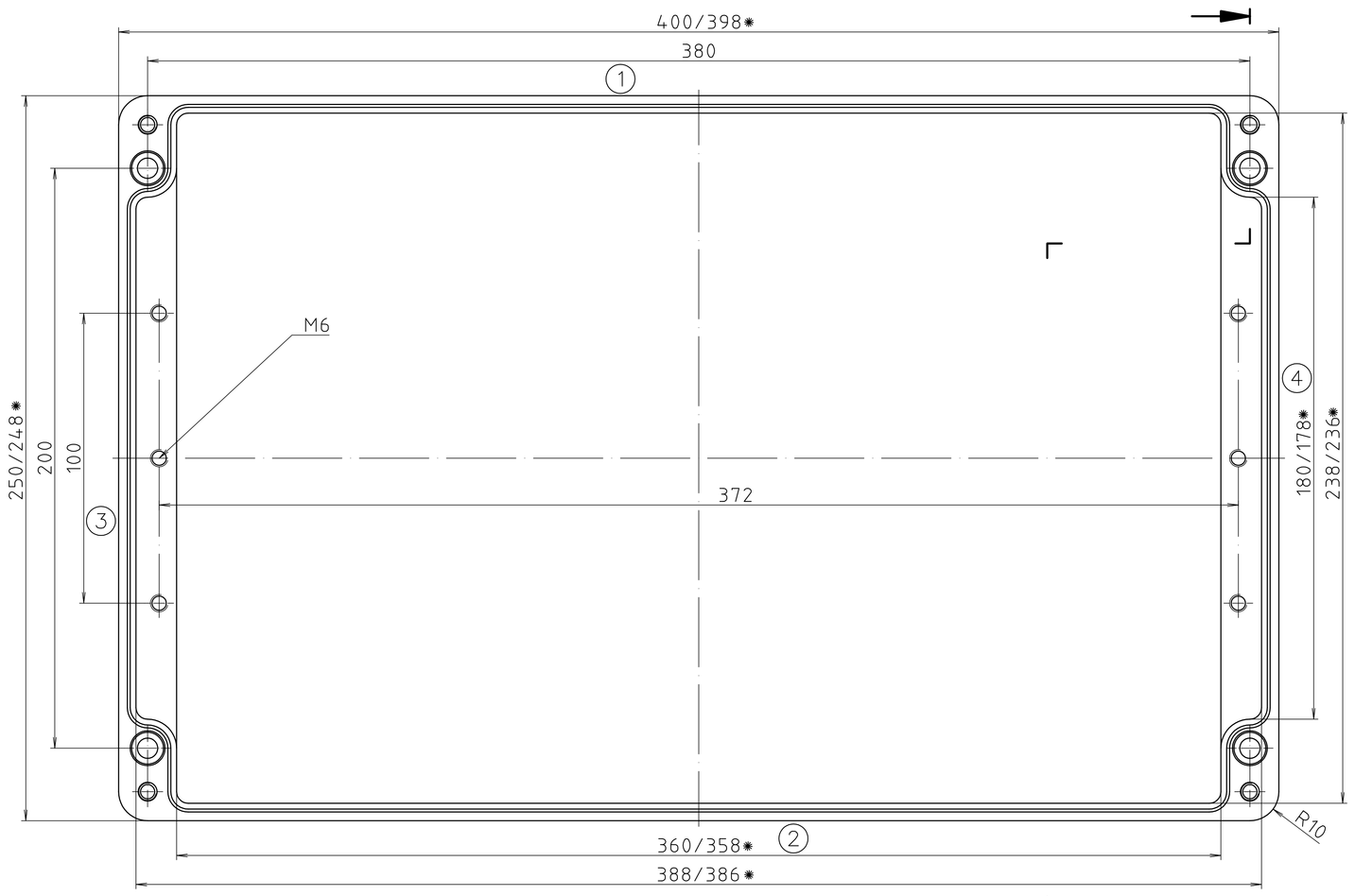

Unterteil/
base

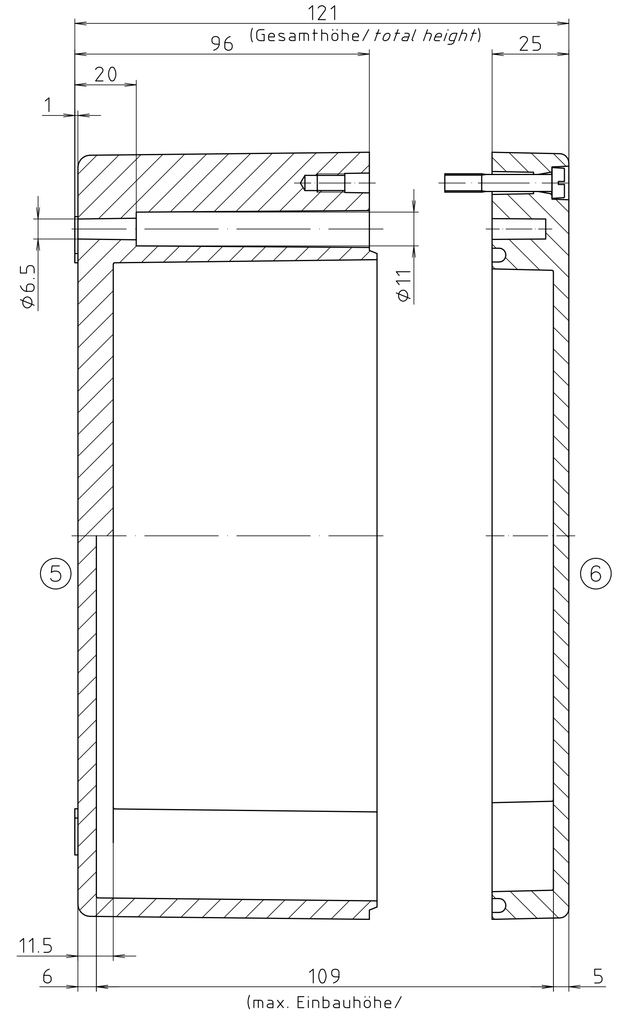

Maßstab/ *Scale:*	1:1
Zeichnungs-Nr. / *Drawing-No.:*	0K 0355.002.01
Artikel / *Article:*	P 355 / 2 2540 12
Katalogzeichnung/ *Catalogue drawing*	
A.Nr./ *Alt-No.:*	
Datum/ *Date:*	
DISK:	2 401 778
Datum/ *Date:*	29.03.2004 NK

BOPLA
A Phoenix Mecano Company

"Schutzvermerk nach DIN ISO 16016 beachten" "Please pay attention to copyright note DIN ISO 16016"