Efest PRO C4 LED Indicator Charger Operation Manual (English)

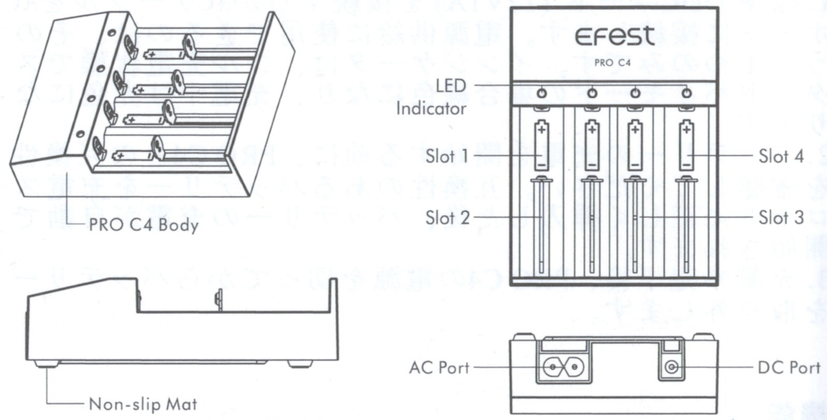

Specification:

AC input Power	AC 100~240V 50/60Hz
DC input power	DC 12V 1A
DC output Power	DC 12V 1A
2*1A CC current	1000mA±10%
4*0.5A CC current	500mA±10%
Auto cut-off voltage	4.20±0.05V
CV cut-off current	<100mA
Standby current	<40mA
Activation current	10mA~50 mA
Auto recharge voltage	4.10±0.10V
Operation Temperature	0℃ ~ 40℃
Storage Temperature	-40℃ ~ +70℃

Operation Instructions:

1. Connect standard adapter of DC 12V 1A interface to DC port , or plug the AC cable to AC port. Only can choose one of these power supply at one time, can not be performed at the same time. After that, PRO C4 begins to self-detect. Indicator in standby mode/fully charged turns green color, red color while in charging.
2. Please make sure it is compatible with PRO C4 before charging the battery. After insert the battery to slot correctly, PRO C4 will charge the battery automatically.
3. When charging is completed, please unplug the adapter or AC cable then take out the battery.

Features:

- Automatic selective charging modes: 4×0.5A/2×1.0A
- Safe and convenient DC cord (12V 1A)
- Safe charging mode: CC & CV
- Ultra-compatible with a variety of 3.6V/3.7V Lithium batteries(10440-26650, 20700, 21700)
- High quality smooth piano wire spring from Germany
- High quality fire retardant material
- Low voltage smart activation recovery function(≥0.6V)

More:

- Fashion, modern and curve appearance design
- Stylish & eye catching packaging
- Monitors and charges each slot independently
- Reverse polarity protection function
- Automatic over-charging protection
- Auto-detect charging function
- Short-circuit protection
- Global Insurance
- Authoritative certificates: CE, RoHS and FCC

WARNING: PLEASE READ BEFORE USE

1. Connect the AC cable/adapter to PRO C4 AC/DC port first, then plug to power source.
2. Please check the battery specification before charging for compatibility with PRO C4. If not used correctly, it may cause damage to the battery or the charger.
3. Do not use PRO C4 in inflammable or explosive environment.
4. Please use PRO C4 in a dry environment.
5. Please take out battery and unplug the adapter or AC cable while PRO C4 not in use.
6. Keep PRO C4 out-of-reach of Children.
7. Do not charge the battery if battery's wrapper is damaged to prevent explosion or leakage.
8. Any scrapped PRO C4, please comply with local regulatory processes for recycling or disposal.
9. Please clean regularly to maintain the cleanness of the positive and negative contact to deter foreign objects and prevent poor contact.
10. Never leave a charging charger in your car unattended.
11. Misusing or mishandling chargers can pose a SERIOUS RISK to personal injury, property damage, or death.

Thanks for your support
Welcome to contact us

Shenzhen Fest Technology Co.,ltd
Address: Longhua district,Shenzhen, Guangdong, China
Tel: 86-755-89304183
Fax: 86-755-27764602
Web:www.efestpower.com
Wholesale email:efest@efestpower.com
Warranty service: help@efestpower.com

HOW TO OBTAIN WARRANTY SERVICE?
Send a clear video that shows details of your Efest product's issue and attachment with your serial number and receipt to help@efestpower.com.
An Efest representative will help determine whether your Efest product requires service, if it does, Efest will inform you how Efest will provide it. When contacting Efest via telephone, other charges may apply depending on your location.

Manuel sur le fonctionnement du Efest PRO C4 chargeur (French)

Instructions d'utilisation :

1. Connectez le cordon standard CC (12V1A) ou branchez le câble CA sur le port CA. Ne choisissez qu'un mode d'alimentation à la fois car ils ne peuvent pas être utilisés en même temps. Le voyant PRO C4, en Mode Veille/ lorsque la recharge est complète, devient vert, et pendant la recharge, il est rouge.
2. Avant de recharger la batterie, assurez-vous qu'elle est compatible avec PRO C4. Après avoir correctement inséré la batterie compatible dans le compartiment de recharge, le chargeur rechargera automatiquement la batterie.
3. Lorsque la recharge est complète, veuillez couper l'alimentation externe PRO C4 avant de retirer la batterie.

Caractéristiques :

- Modes de recharge sélectifs automatique:4×0.5A/2×1.0A
- Adaptateur CC sûr et pratique(12V 1A)
- Mode de recharge sécurisé :CC & CV
- Ultra compatible avec une variété de batteries au lithium 3,6V / 3,7V(10440-26650, 20700, 21700)
- Ressorts en fil à piano de haute qualité provenant d'Allemagne
- Matériau ignifuge de haute qualité
- Fonction de récupération de la tension d'activation basse tension (≥0,6V)

Plus:

- Fabrication et design d'apparence moderne
- Emballage élégant et attirant
- Témoin et recharge indépendants de chaque emplacement
- Fonction de protection contre l'inversion de polarité
- Protection automatique contre les surcharges
- Détection automatique de la fonction de recharge
- Protection contre le court-circuit
- Assurance Mondiale
- Certificats d'autorisation : CE, RoHS et FCC

AVERTISSEMENT : VEUILLEZ LIRE AVANT UTILISATION

1. Connectez d'abord le câble PRO C4 à l'adaptateur, puis le branchez à la source d'alimentation.
2. Pour la compatibilité avec PRO C4, veuillez vérifier les spécifications de la batterie avant la recharge. S'il n'est pas utilisé correctement, il risque d'endommager la batterie ou le chargeur.
3. Ne pas recharger la batterie si la coque de la batterie est endommagée afin d'éviter une explosion ou une fuite.
4. Ne pas utiliser PRO C4 dans un environnement inflammable ou explosif.
5. Veuillez utiliser PRO C4 dans un environnement sec.
6. Veuillez retirer la batterie et débrancher le câble lorsque PRO C4 n'est pas utilisé.
7. Conservez PRO C4 hors de portée des enfants.
8. Veillez à nettoyer régulièrement afin de maintenir la propreté du contact positif et négatif et pour éviter que les objets étrangers s'y attachent ci-dessus et entraînent un mauvais contact.
9. Pour la mise au rebut de PRO C4, veuillez vous conformer aux processus réglementaires locales pour le recyclage ou la destruction.
10. Ne jamais laisser de chargeur dans votre voiture sans surveillance.
11. Une mauvaise utilisation ou une mauvaise manipulation des chargeurs peut entraîner un RISQUE GRAVE de blessure corporelle, de dommage matériel voire de mort.

Efest PRO C4 LED-Indikator Ladegerät Bedienungsanleitung (German)

Bedienungsanweisungen:

1. Schließen Sie das Standard-Gleichstromkabel (12V 1A) oder das Netzkabel an den AC-Anschluss an, mit einer externen Stromquelle verbunden ist und der LED-indikator leuchtet, danach beginnt PRO C4 mit der Selbst-Erkennung. Der Indikator im Standby/voll geladen-Modus leuchtet während des Ladevorgangs grün und rot
2. Bevor Sie den Akku laden, vergewissern Sie sich, dass er mit PRO C4 kompatibel ist. Nach dem korrekten Einsetzen des kompatiblen Akkus in den Ladeschacht lädt das Ladegerät den Akku automatisch auf.
3. Wenn der Ladevorgang abgeschlossen ist, trennen Sie das externe PRO C4-Netzteil, bevor Sie den Akku herausnehmen.

Eigenschaften:

- Selektive Lademodi: 4×0.5A/2×1.0A
- Sicherer und bequemer DC-Adapter (12V 1A)
- Sicherer Lademodus: CC & CV
- Ultra-kompatibel mit einer Vielzahl von 3,6V / 3,7V Lithium-Batterien (10440-26650, 20700, 21700)
- Hochqualitative glatte Klavierdrahtfeder aus Deutschland
- Hochwertiges feuerhemmendes Material
- Intelligente Aktivierung der Niederspannungs funktion (≥ 0,6 V)

Mehr:

- Mode und modernes Aussehen Design
- Stilvolle und auffällige Verpackung
- Überwacht und lädt jeden Steckplatz unabhängig voneinander
- Verpolungsschutz funktion
- Automatischer Überladeschutz
- Automatische Erkennung der Lade funktion
- Kurzschlussschutz
- Global Versichert
- Zugelassene Zertifikate: CE, RoHS und FCC

WARNUNG: BITTE VOR DEM GEBRAUCH LESEN

1. Schließen Sie den Adapter zuerst an das PRO C4 AC/DC hafen und dann an die Stromquelle an.
2. Bitte überprüfen Sie die Akku-Spezifikationen, bevor Sie die Kompatibilität mit PRO C4 aufladen. Wenn das Produkt nicht richtig verwendet wird, kann dies den Akku oder das Ladegerät beschädigen.
3. Laden Sie die Batterie nicht auf, wenn die Verpackung der Batterie beschädigt ist, um eine Explosion oder Auslaufen zu verhindern.
4. Verwenden Sie PRO C4 nicht in entflammbaren oder explosiven Umgebungen.
5. Bitte verwenden Sie PRO C4 in einer trockenen Umgebung.
6. Bitte nehmen Sie die Batterie heraus und ziehen Sie das AC-Kabel oder den Adapter heraus, wenn PRO C4 nicht verwendet wird.
7. Halten SiePRO C4 außerhalb der Reichweite von Kindern.
8. Die Entsorgung aller PRO C4 müssen den örtlichen Vorschriften für Recycling oder Entsorgung entsprechen.
9. Bitte reinigen Sie das Produkt regelmäßig, um die Sauberkeit des positiven und negativen Kontakts zu erhalten, um zu verhindern, dass Fremdkörper oben anhaften und zu schlechtem Kontakt führen.
10. Lassen Sie ein Ladegerät niemals unbeaufsichtigt im Auto liegen.
11. Missbrauch oder falsche Handhabung von Ladegeräten kann ein ernstes Risiko für Personenschäden, Sachschäden oder Tod darstellen.