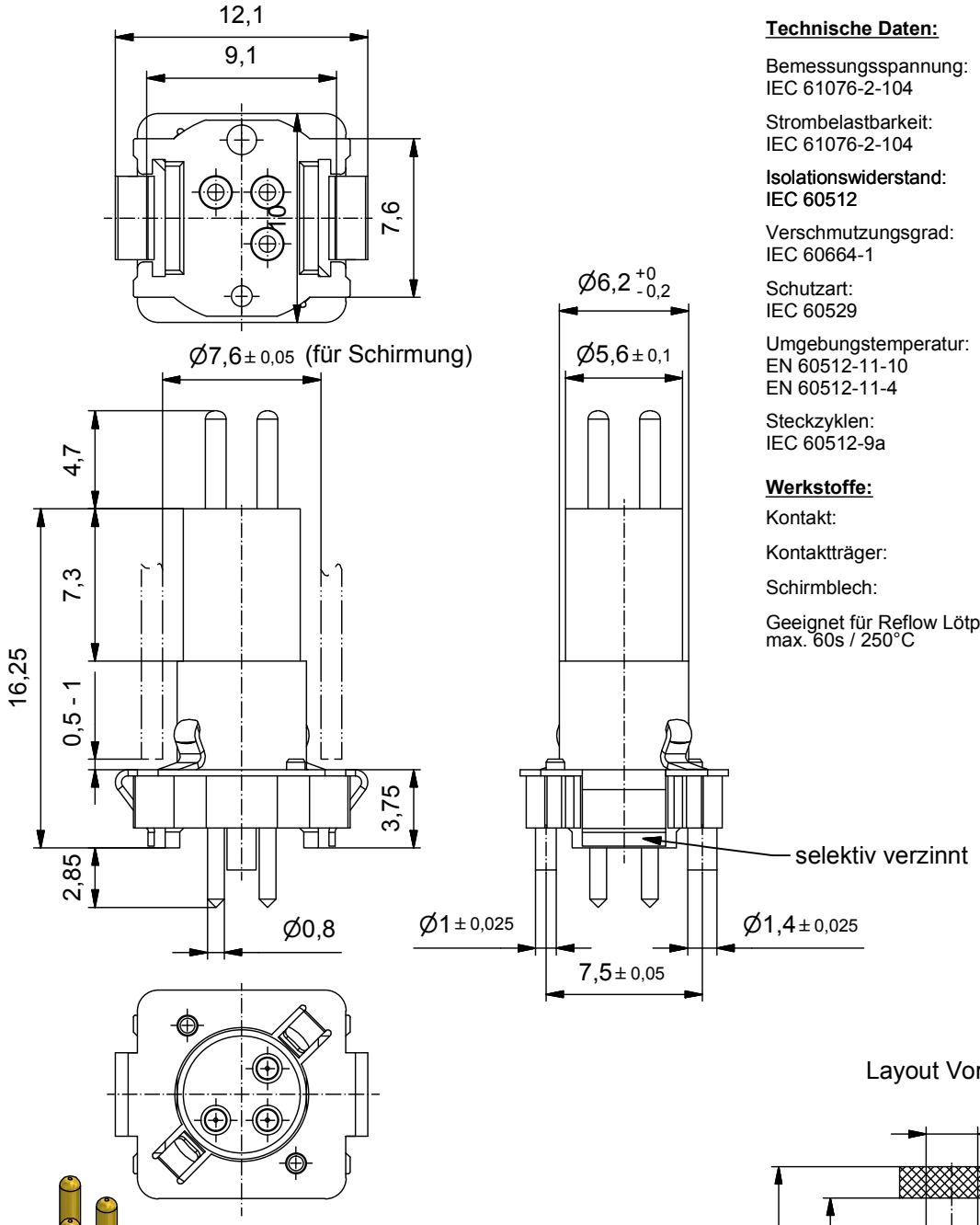

Technische Daten:

Bemessungsspannung: IEC 61076-2-104	50 V AC / 60 V DC
Strombelastbarkeit: IEC 61076-2-104	4 A bei 40°C
Isolationswiderstand: IEC 60512	>=100 MΩ
Verschmutzungsgrad: IEC 60664-1	3
Schutzart: IEC 60529	IP 67, im gesteckten Zustand
Umgebungstemperatur: EN 60512-11-10 EN 60512-11-4	-25°C ... +95°C -40°C -40°C ... +85°C
Steckzyklen: IEC 60512-9a	>=100

Werkstoffe:

Kontakt:	CuZn, Ni b / Au 0,2 gal.
Kontaktträger:	LCP GF, UL 94 V-0
Schirmblech:	CuSn, Ni / sel. Sn

Geeignet für Reflow Lötprozeß
max. 60s / 250°C

Layout Vorschlag

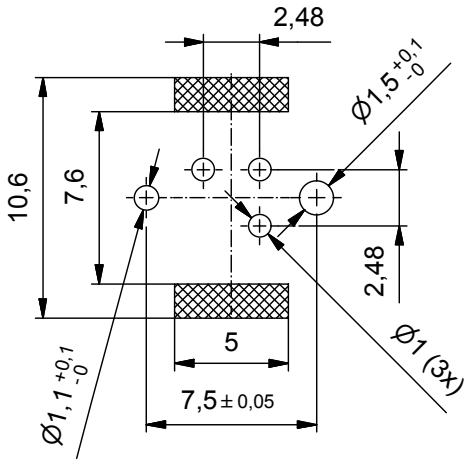

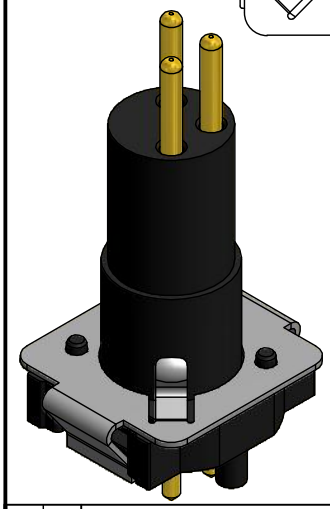

Art.-Nr. Verpackungs-einheit Rolle:	Art.-Nr. Verpackungs-einheit lose:	Bezeichnung:	Pol
42-01392TR	42-01392	SAL - 8S - IS3 / THR	3

CAD-Unterlage nicht manuell ändern
RoHS & REACH konform

Index: b 25.04.16 CS Ä6101
Änderung der Toleranz im Steckgesicht

dim. in mm

	Datum	Name
gez.	19.03.15	Gitinow
gepr.	19.03.15	Schramm

Allgemeintoleranz:

0	± 0,50mm
0,0	± 0,25mm
0,00	± 0,10mm
∠	± 5°

Diese Zeichnung darf ohne unsere ausdrückliche, schriftliche Genehmigung weder vervielfältigt noch dritten Personen ausgehändigt werden.
Eigentums- und Urheberrecht vorbehalten

CONEC

Benennung:
Isolierkörper Stecker M8x1 THR, geschirmt

Zeichnungsnr.:
42K1A918

Artikelnr.: siehe Tabelle