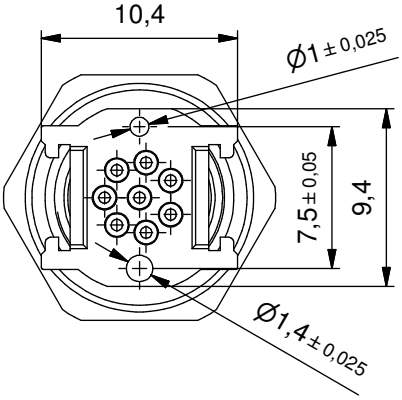

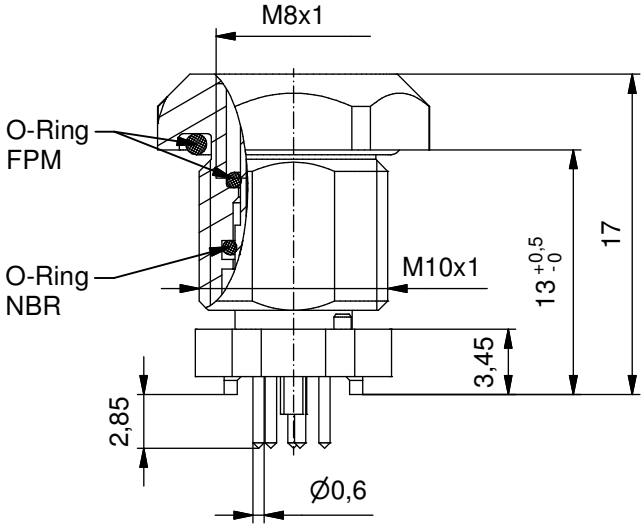

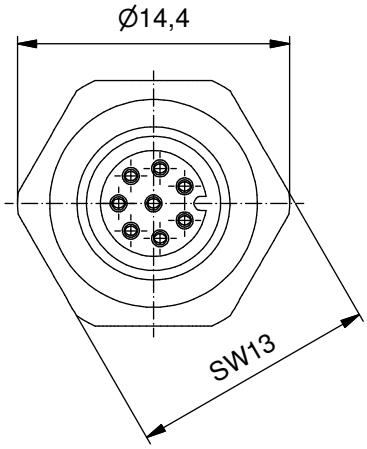

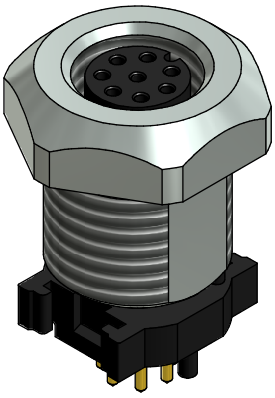

Technische Daten:

Bemessungsspannung: IEC 61076-2-104	30 V AC / 30 V DC
Strombelastbarkeit: IEC 61076-2-104	2 A bei 40°C
Isolationswiderstand: IEC 60512	>=100 MΩ
Verschmutzungsgrad: IEC 60664-1	3/2
Schutzart: IEC 60529	IP 67, im gesteckten Zustand
Umgebungstemperatur: EN 60512-11-10 EN 60512-11-4	-25°C ... +95°C -40°C -40°C ... +85°C
Steckzyklen: IEC 60512-9a	>=100

Werkstoffe:

Kontakt:	CuZn, Ni b / Au 0,2 gal.
Kontaktträger:	LCP GF, UL 94 V-0
Dichtung:	FPM, NBR
Flanschgehäuse:	CuZn, Ni

Geeignet für Reflow Lötprozeß
max. 60s / 250°C

Montagedaten:

empfohlenes Drehmoment:	1-1,2 Nm
Conec Montagewerkzeug:	Drehmomentschlüssel: 36-000200 Steckeinsatz SW 13: 36-000220
Einbauöffnung:	siehe Abb.1 42K1A1119

Layout Vorschlag

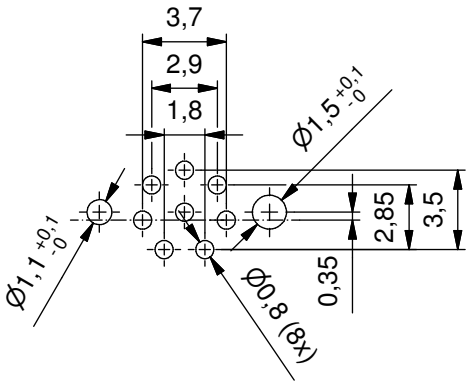

Art.-Nr. Verpackungs-einheit Rolle:	Art.-Nr. Verpackungs-einheit lose:	Bezeichnung:	Pol
42-01342TR	42-01342	SAL - 8 - FK8 - X13 / THR	8

CAD-Unterlage nicht manuell ändern

RoHS & REACH konform

Index: a 11.04.16 KH Ä6018

Kontaktträgerwerkstoff: Angabe erweitert; Kontermutter entfällt

dim. in mm

	Datum	Name
gez.	15.05.15	Böckeler
gepr.	15.05.15	Schramm

Allgemeintoleranz:

0	± 0,50mm
0,0	± 0,25mm
0,00	± 0,10mm
∡	± 5°

Diese Zeichnung darf ohne unsere ausdrückliche, schriftliche Genehmigung weder vervielfältigt noch dritten Personen ausgehändigt werden.
Eigentums- und Urheberrecht vorbehalten

Benennung:

Flanschkupplung M8x1 THR, Frontmontage

Zeichnungsnr.:

42K1A868

Artikelnr.: siehe Tabelle