Solder Instruction/
Lötanweisung:

1. Cable should be prepared for soldering. The cable / wires must be pretinned.
1. Litze zum Löten vorbereiten. Die Litzen müssen vorverzinnt werden.
2. Insert cable/ wire into solder cup.
2. Litze in Lötkelch einführen.
3. Signal contact/
3. Signalkontakt:
3.1 Operate the soldering iron at 350 °C, 50 Watt max. and use a pencil tip.
3.1 Lötkolben Temperatur 350 °C, max. 50 Watt, einstellen bzw. wählen. Verwenden Sie eine entsprechendend Lötspitze.
3.2 Apply some solder to the solder tip of the soldering iron.
3.2 Bringen Sie etwas Lot auf die Lötspitze des Lötkolbens.
3.3 Put tip to wire in solder cup.
3.3 Setzen Sie die Lötspitze auf die Litze im Lötkelch.
3.4 After 1 second bring in solder.
3.4 Fügen Sie nach 1 Sekunde etwas Lot hinzu.
3.5 Heat for 3 seconds longer. Do not heat contact more than 4 seconds in total.
3.5 Heizen Sie für 3 Sekunden. Erhitzen Sie nicht mehr als 4 Sekunden insgesamt.
4. High power contact/
4. Hochstromkontakt:
4.1 Operate the soldering iron at 350 °C, 100 Watt max. and use a pencil tip.
4.1 Lötkolben Temperatur 350 °C, max. 100 Watt, einstellen bzw. wählen. Verwenden Sie eine entsprechendend Lötspitze.
4.2 Apply some solder to the solder tip of the soldering iron.
4.2 Bringen Sie etwas Lot auf die Lötspitze des Lötkolbens.
4.3 Put tip to wire in solder cup.
4.3 Setzen Sie die Lötspitze auf die Litze im Lötkelch.
4.4 After 1 second bring in solder.
4.4 Fügen Sie nach 1 Sekunde etwas Lot hinzu.
4.5 Heat for 5 seconds longer. Do not heat contact more than 6 seconds in total.
4.5 Heizen Sie für 5 Sekunden. Erhitzen Sie nicht mehr als 6 Sekunden insgesamt.
5. Remove soldering iron.
5. Entfernen Sie den Lötkolben vom Lötkelch.
6. Wait until solder gets rigid again.
6. Warten Sie bis das Lot wieder fest wird.
7. Do not solder adjacent contacts consecutively, alternate position within the connector to minimize heat build up.
7. Um Wärmeentwicklung zu verhindern, sollte kein benachbarter Kontakt aufeinanderfolgend gelötet werden, sondern eine andere Position im Steckverbinder.

Technical specification/
Technische Daten:

Dielectric withstanding voltage/ *Spannungsfestigkeit:*	1000 V, 50 Hz 1 min.
Current rating/ *Strombelastbarkeit:*	Signal contact 7,5 A (UL), 5 A (CSA,VDE) *Signalkontakt* High power contact 10 A *Hochstromkontakt*
Insulation resistance/ *Isolationswiderstand:*	≥ 5 GΩ
Solder cup accepts cable/ *Lötkelch geeignet für Kabel:*	Signal contact AWG 20 *Signalkontakt* High power contact AWG 16-20 *Hochstromkontakt*
Temperature range/ *Temperaturbereich:*	- 25 °C ... + 105 °C
Mating cycles/ *Steckzyklen:*	Quality class 3 = 50 *Gütestufe 3*

Materials/
Werkstoffe:

Contact/ *Kontakt:*	Cu alloy, Au over Ni
Insulator/ *Isolierkörper:*	PBT GF UL 94 V-0, green/*grün*
Shell/ *Gehäuse:*	Cu alloy, Sn over Ni
Sealing compound/ *Verguss:*	PUR
Rubber gasket/ *Gummidichtung:*	TPE

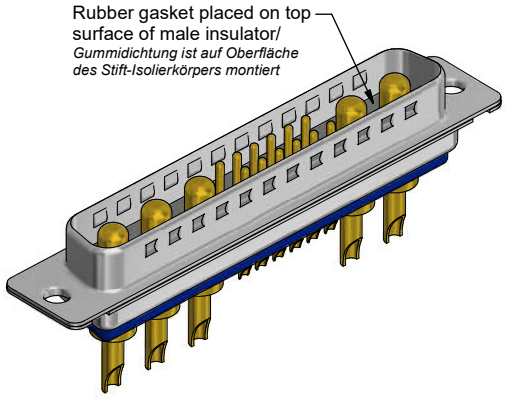

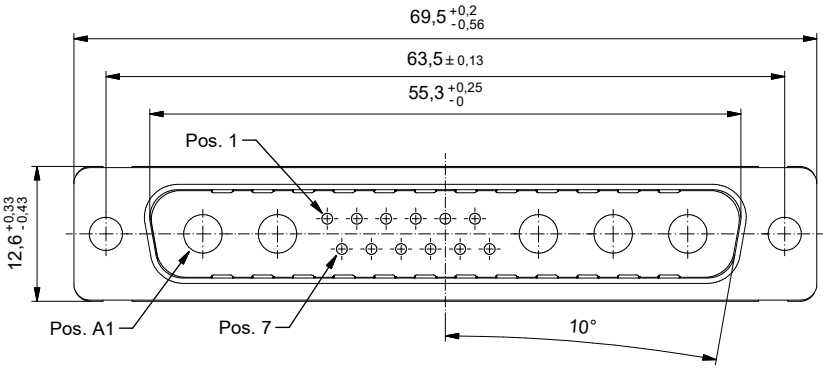

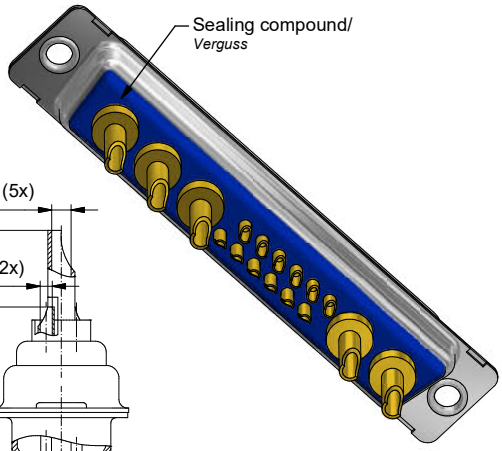

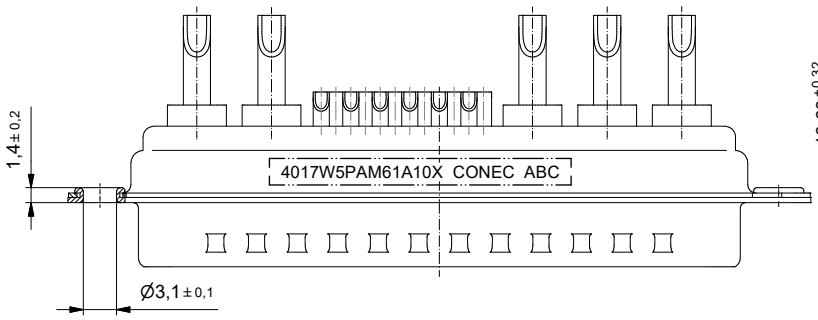

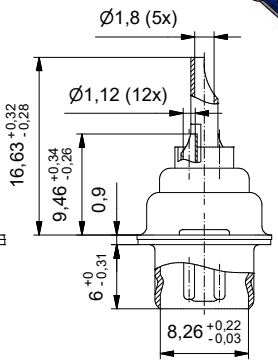

Part no. / Part marked/ *Art.-Nr. / Bedruckung:*	Contact plating/ *Kontakt Veredelung:*		
4017W5PAM61A10X	Signal contact/ *Signalkontakt:*	gold flash over nickel *Gold über Nickel*	
	High power contact 10 A/ *Hochstromkontakt 10 A:*	plating, mating area: *Veredelung, Steckbereich:*	gold flash over nickel *Gold über Nickel*
		plating, termination side: *Veredelung, Anschluss Seite:*	gold flash over nickel *Gold über Nickel*

dim. in mm

	Date/*Datum*	Name
drawn/ *gez.*	22.10.2020	Lehmenkühler
appd./ *gepr..*	22.10.2020	Schmidt

D-SUB Combination Male 17W5P Solder cup for installation into water resistant hood
D-SUB Combination Stiftleiste 17W5P Lötkelch für Einbau in eine wasserdichte Haube

Index: a Original

scale/*Maßstab:* 2:1

RoHS compliant/*konform*

dwg no / *Z.-nr.:* 15K1A2309

DIN-A3

The reproduction, distribution and utilization of this document as well as the communication of its contents to others without express authorization is prohibited. Offenders will be held liable for the payment of damages. All rights reserved in the event of the grant of a patent, utility model or design.
Weitergabe sowie Vervielfältigung dieser Unterlage, Verwertung und Mitteilung ihres Inhalts nicht gestattet soweit nicht ausdrücklich gestattet. Zuwiderhandlungen verpflichten zu Schadensersatz.