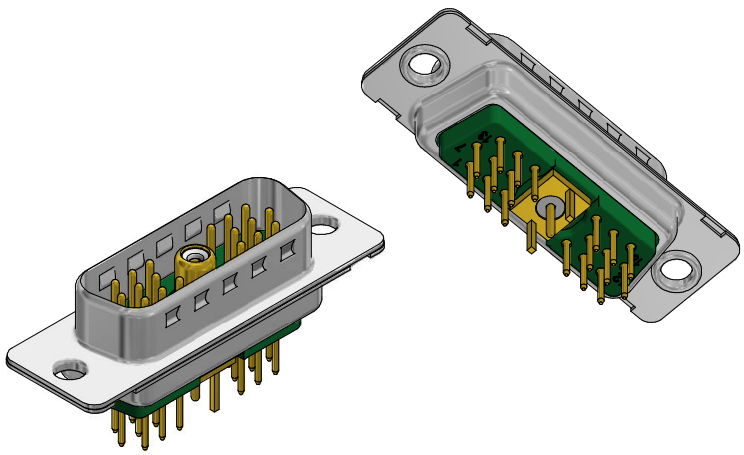

Technical specification/
Technische Daten:

Dielectric withstanding voltage/ *Spannungsfestigkeit:*	1000 V, 50 Hz 1 min.
Current rating/ *Strombelastbarkeit:*	Signal contact/ *Signalkontakt:* 3,0 A (UL, VDE) 2,5 A (CSA)
Impedance/ *Impedanz:*	Coaxial contact/ *Koaxialkontakt:* 50 Ohm
Insulation resistance/ *Isolationswiderstand:*	≥ 5 GΩ
Temperature range/ *Temperaturbereich:*	- 55 °C ... + 125 °C
Mating cycles/ *Steckzyklen:*	Quality class 3 = 50 *Gütestufe 3*

Materials/
Werkstoffe:

Signal contact/ *Signalkontakt:*	Cu alloy, Au over Ni
Coaxial contact/ *Koaxialkontakt:*	Cu alloy, inner conductor/*Innenleiter:* Au over Ni outer conductor/Aussenleiter: Au over Ni
Insulator/ *Isolierkörper:*	PBT GF UL 94 V-0, green/*grün*
Shell/ *Gehäuse:*	Steel, Sn over Ni

PCB hole drillings
(PCB top side)/
Leiterplattenbohrbild
(Leiterplatten Oberseite)

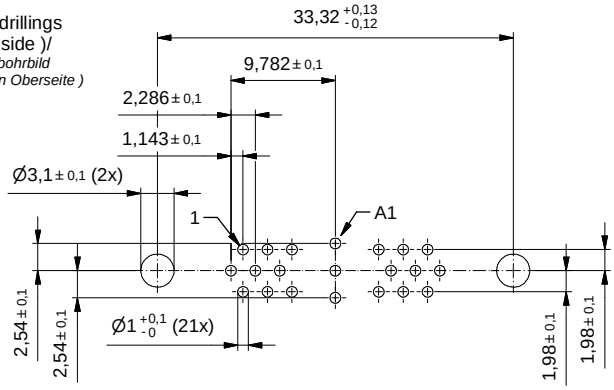

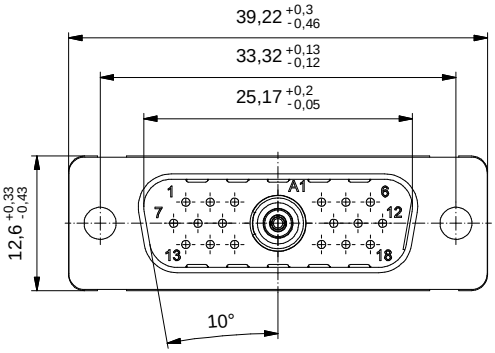

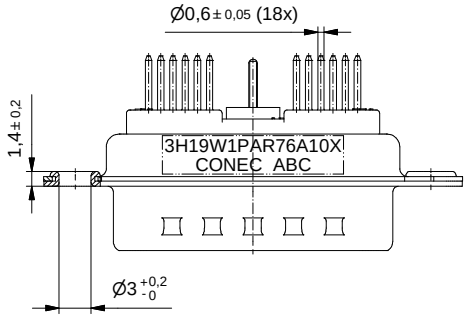

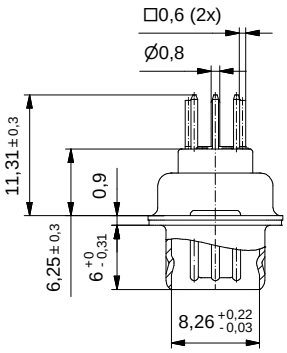

Part no. / Part marked *Art.-Nr./ Bedruckung:*	Contact plating/ *Kontakt Veredelung:*		
3H19W1PAR76A10X	Signal contact *Signalkontakt:*	gold flash over nickel *Gold über Nickel*	
	Coaxial contact 50 Ohm/ *Koaxialkontakt 50 Ohm:*	Plating, inner conductor: *Veredelung, Innenleiter:*	50 µin hard gold over min. 50 µin nickel *50 µin Gold über min. 50 µin Nickel*
		Plating, outer conductor: *Veredelung, Außenleiter:*	
		Mating area/ *Steckbereich:*	30 µin hard gold over min. 50 µin nickel *30 µin Gold über min. 50 µin Nickel*
		Termination side/ *Anschluss Seite:*	Gold flash over nickel *Gold über Nickel*

dim. in mm

	Date/*Datum*	Name
drawn/ *gez.*	21.05.2019	Unkrüer
appd./ *gepr.*	21.05.2019	Henneboel

D-SUB HD Combination Male 19W1P
D-SUB HD Combination Stiftleiste 19W1P

Index: a Original
Status: InBearbeitung
RoHS compliant/*konform*

scale/*Maßstab:* 2:1

CONEC®

dwg no / *Z.-nr.:* 13K1A5606

DIN-A3

1 / 1

The reproduction, distribution and utilization of this document as well as the communication of its contents to others without express authorization is prohibited. Offenders will be held liable for the payment of damages. All rights reserved in the event of the grant of a patent, utility model or design.
Die Weitergabe sowie Vervielfältigung dieser Unterlage, Verwertung und Mitteilung ihres Inhalts sind untersagt, soweit nicht ausdrücklich gestattet. Zuwiderhandlungen verpflichten zu Schadensersatz.
Alle Rechte für den Fall der Patent-, Gebrauchsmuster- oder Geschmacksmustererteilung vorbehalten.