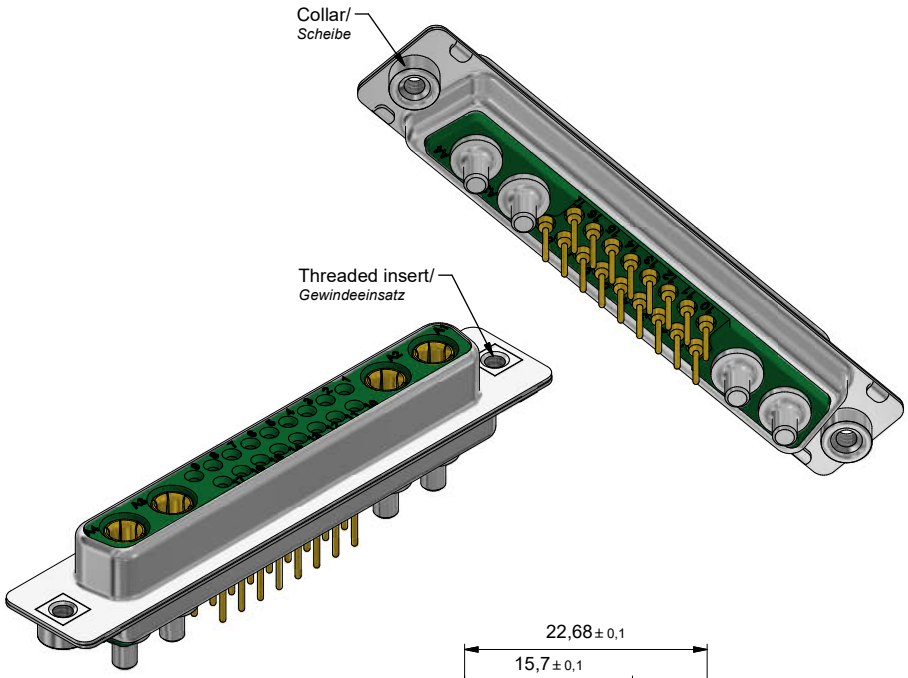

Technical specification/
Technische Daten:

Dielectric withstanding voltage/ *Spannungsfestigkeit:*	1000 V, 50 Hz 1 min.
Current rating/ *Strombelastbarkeit:*	Signal contact/ *Signalkontakt:* 7,5 A (UL) 5 A (CSA,VDE) High power contact/ *Hochstromkontakt:* 20 A
Insulation resistance/ *Isolationswiderstand:*	≥ 5 GΩ
Temperature range/ *Temperaturbereich:*	- 55 °C ... + 125 °C
Mating cycles/ *Steckzyklen:*	Quality class 3 = 50 *Gütestufe 3*

Materials/
Werkstoffe:

Signal contact/ *Signalkontakt:*	Cu alloy, Au over Ni
High power contact/ *Hochstromkontakt:*	Cu alloy, mating area/*Steckbereich* *Au over Ni* *termination side/ Anschluss Seite* Sn over Ni
Insulator/ *Isolierkörper:*	PBT GF UL 94 V-0, green/*grün*
Shell/ *Gehäuse:*	Steel, Sn over Ni
Threaded insert/ *Gewindeeinsatz:*	Cu alloy, Sn over Ni
Collar/ *Scheibe:*	Cu alloy, Sn over Ni

Installation specification/
Montagedaten:

Recommended torque value for thread/ *Empfohlenes Drehmoment für Gewinde:*	max. 6 in.LB/*max. 67 Ncm*

PCB hole drillings
(PCB top side)/
Leiterplattenbohrbild
(Leiterplatten Oberseite)

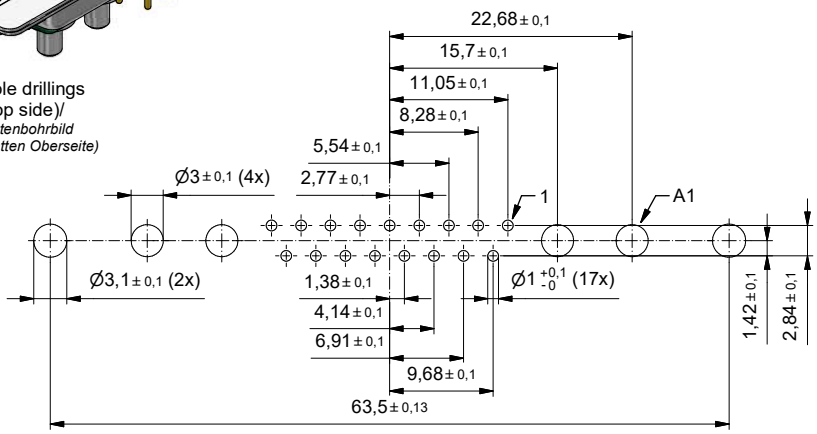

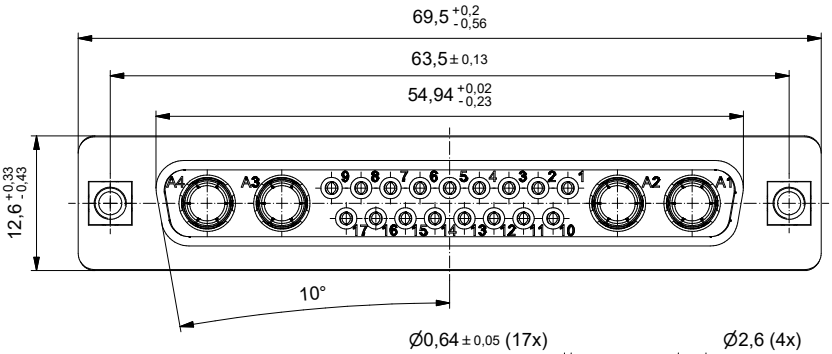

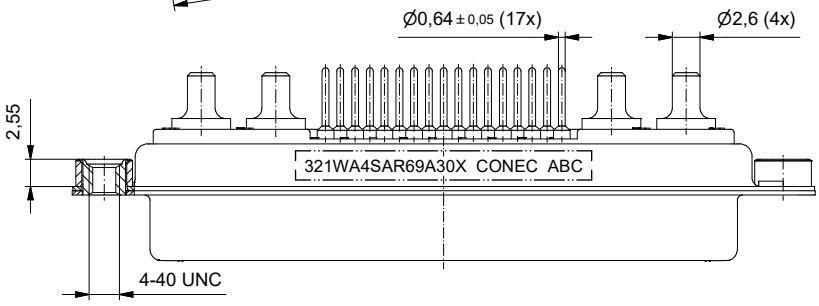

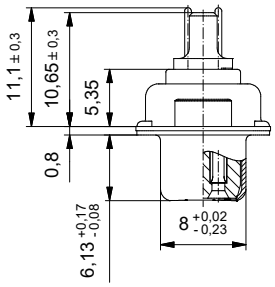

Part no. / Part marked/ *Art.-Nr. / Bedruckung:*	Contact plating/ *Kontakt Veredelung:*		
321WA4SAR69A30X	Signal contact/ *Signalkontakt:*	gold flash over nickel *Gold über Nickel*	
	High power contact 20 A/ *Hochstromkontakt 20 A:*	plating, mating area: *Veredelung, Steckbereich:*	gold flash over nickel *Gold über Nickel*
		plating, termination side: *Veredelung, Anschluss Seite:*	tin over nickel *Zinn über Nickel*

dim. in mm

	Date/*Datum*	Name
drawn/ *gez.*	22.10.2019	Lehmenkühler
appd./ *gepr.*	22.10.2019	Henneboel

D-SUB Combination Female 21WA4S
with threaded insert
D-SUB Combination Buchsenleiste 21WA4S
mit Gewindeeinsatz

Index: a Original
Status: InBearbeitung
RoHS compliant/*konform*

scale/*Maßstab:* 2:1

CONEC®

dwg no / *Z.-nr.:* 13K1A5944

DIN-A3

1 / 1

The reproduction, distribution and utilization of this document as well as the communication of its contents to others without express authorization is prohibited. Offenders will be held liable for the payment of damages. All rights reserved in the event of the grant of a patent, utility model or design.
Weitergabe sowie Vervielfältigung dieser Unterlage, Verwertung und Mitteilung ihres Inhalts nicht gestattet soweit nicht ausdrücklich gestattet. Zuwiderhandlungen verpflichten zu Schadensersatz.