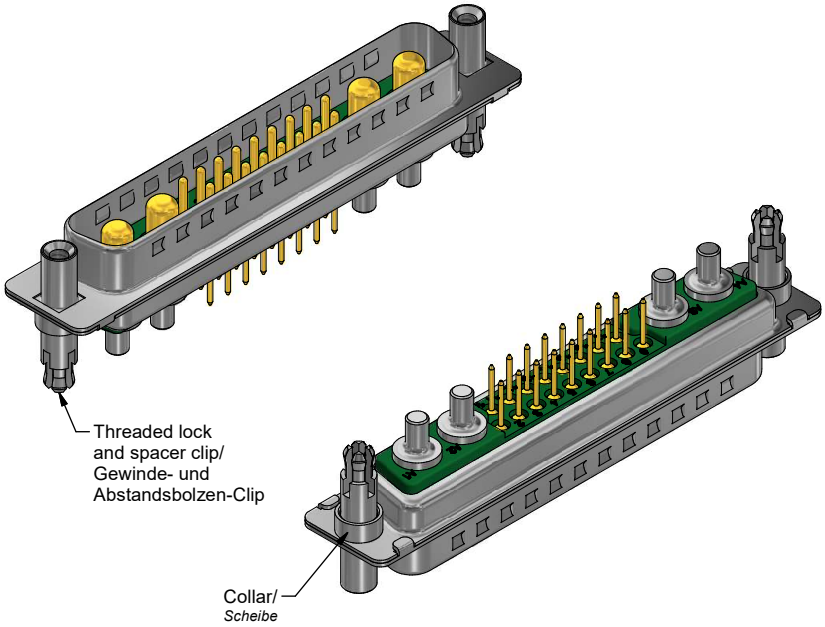

Technical specification/
Technische Daten:

Dielectric withstanding voltage/ *Spannungsfestigkeit:*	1000 V, 50 Hz 1 min.
Current rating/ *Strombelastbarkeit:*	Signal contact/ 7,5 A (UL) / 5 A (CSA,VDE) *Signalkontakt:* High power contact/ 20A *Hochstromkontakt:*
Insulation resistance/ *Isolationswiderstand:*	≥ 5 GΩ
Temperature range/ *Temperaturbereich:*	- 55 °C ... + 125 °C
Mating cycles/ *Steckzyklen:*	Quality class 3 = 50 *Gütestufe 3*

Materials/
Werkstoffe:

Signal contact/ *Signalkontakt:*	Cu alloy, Au over Ni
High power contact/ *Hochstromkontakt:*	Cu alloy, mating area/*Steckbereich:* Au over Ni termination side/*Anschluss Seite:* Sn over Ni
Insulator/ *Isolierkörper:*	PBT GF UL 94 V-0, green/*grün*
Shell/ *Gehäuse:*	Steel, Sn over Ni
Threaded lock and spacer clip/ *Gewinde- und Abstandsbolzen-Clip:*	Cu alloy, Sn over Ni
Collar/ *Scheibe:*	Cu alloy, Sn over Ni

Installation specification/
Montagedaten:

Recommended torque value for thread/ *Empfohlenes Drehmoment für Gewinde:*	max. 6 in.LB/ *max. 67 Ncm*
PCB clip for hole diameter/ *PCB Clip für Lochdurchmesser:*	Ø3,1 mm
PCB thickness/ *Leiterplattenstärke:*	2,3 mm

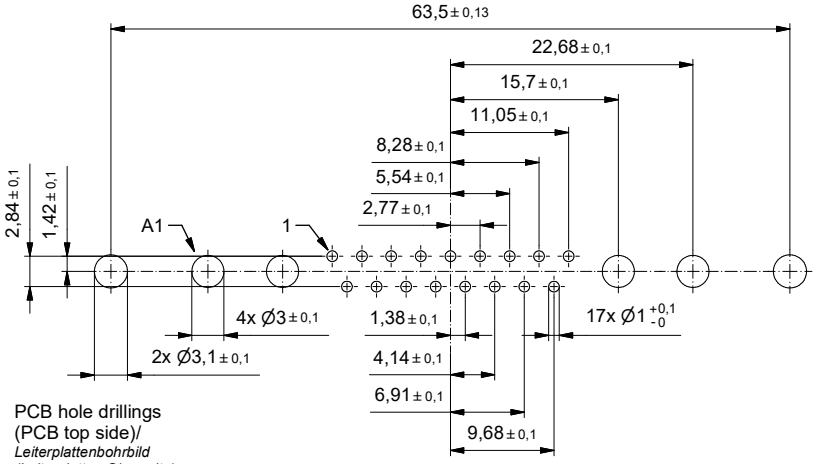

PCB hole drillings
(PCB top side)/
Leiterplattenbohrbild
(Leiterplatten Oberseite)

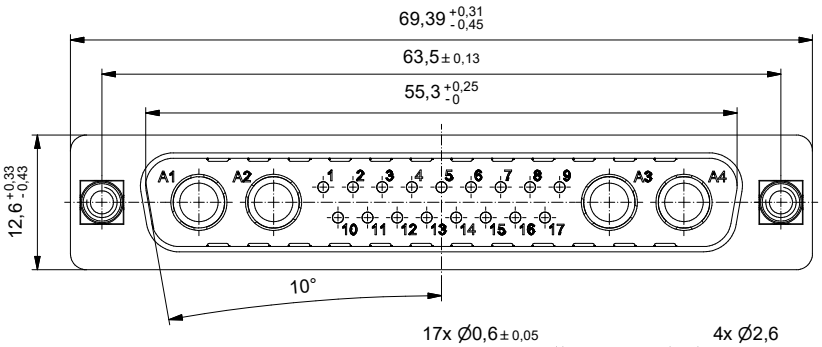

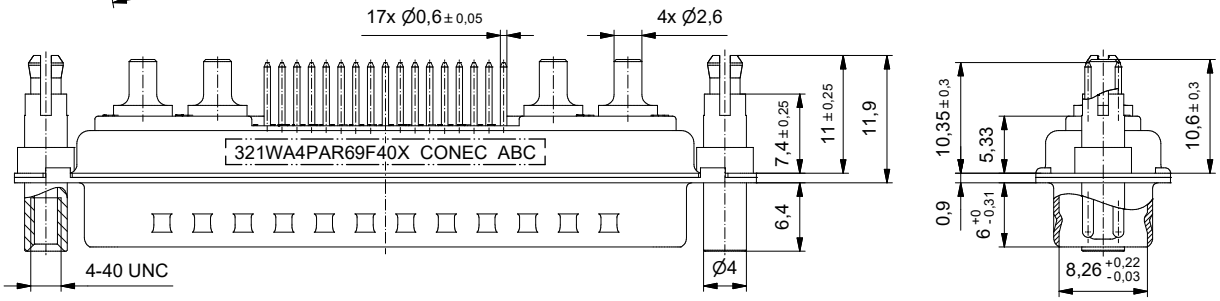

Part no. / Part marked/ *Art.-Nr. / Bedruckung:*	Contact plating/ *Kontakt Veredelung:*		
321WA4PAR69F40X	Signal contact/ *Signalkontakt:*	gold flash over nickel *Gold über Nickel*	
	High power contact 20 A/ *Hochstromkontakt 20 A:*	plating, mating area/ *Veredelung, Steckbereich:*	gold flash over nickel *Gold über Nickel*
		plating, termination side/ *Veredelung, Anschluss Seite:*	tin over nickel *Zinn über Nickel*

dim. in mm

general tolerance/ *Allgemeintoleranz:*		
	0	± 0,50 mm
	0,0	± 0,25 mm
	0,00	± 0,10 mm
	∠	± 5°

	Date/*Datum*	Name
drawn/ *gez.*	26.03.2024	Lehmenkühler
appd./ *gepr.*	27.03.2024	Bub

D-SUB Combination Male 21WA4P
with threaded lock and spacer clip
D-SUB Combination Stiftleiste 21WA4P
mit Gewinde- und Abstandsbolzen-Clip

Index: a Original

scale/*Maßstab:* 2:1

ROHS compliant, exemption 6c/
ROHS konform, Ausnahme 6c

dwg no / *Z.-nr.:* 13K1A6541

DIN-A3

1 / 1

The reproduction, distribution and utilization of this document as well as the communication of its contents to others without express authorization is prohibited. Offenders will be held liable for the payment of damages.
All rights reserved in the event of the grant of a patent, utility model or design.
Weitergabe sowie Vervielfältigung dieser Unterlage, Verwertung und Mitteilung ihres Inhalts sind verboten, soweit nicht ausdrücklich gestattet. Zuwiderhandlungen verpflichten zu Schadensersatz.
Alle Rechte vorbehalten für Patent-, Gebrauchsmuster- oder Geschmacksmustereintragung.