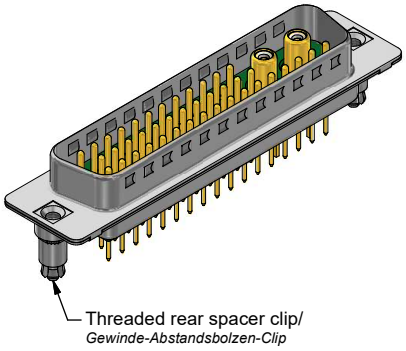

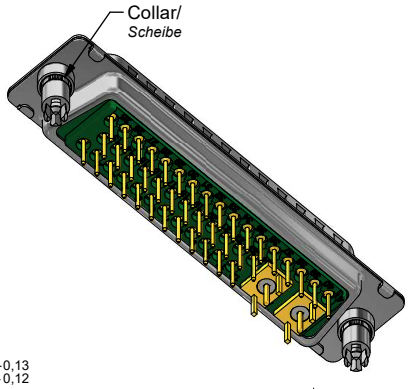

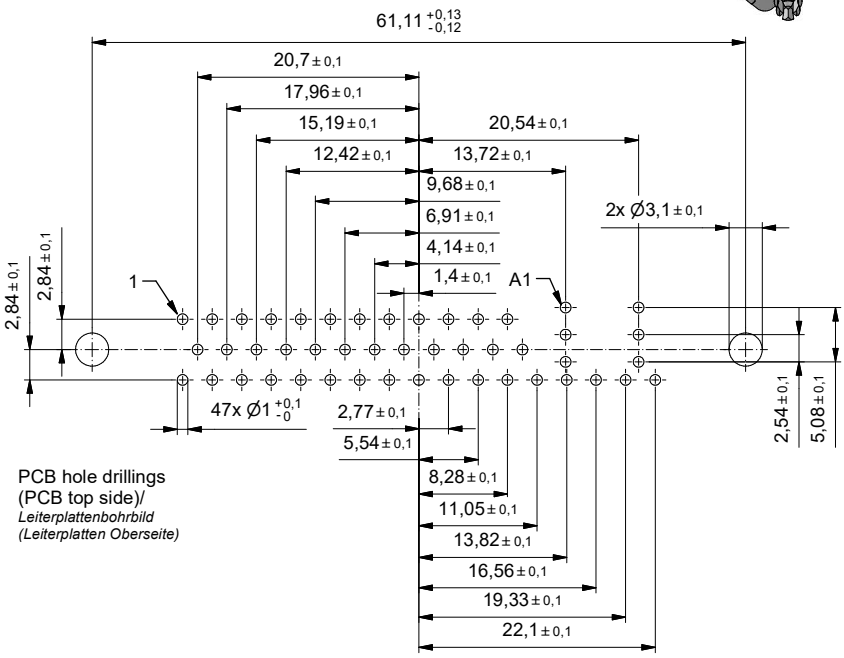

PCB hole drillings
(PCB top side)/
Leiterplattenbohrbild
(Leiterplatten Oberseite)

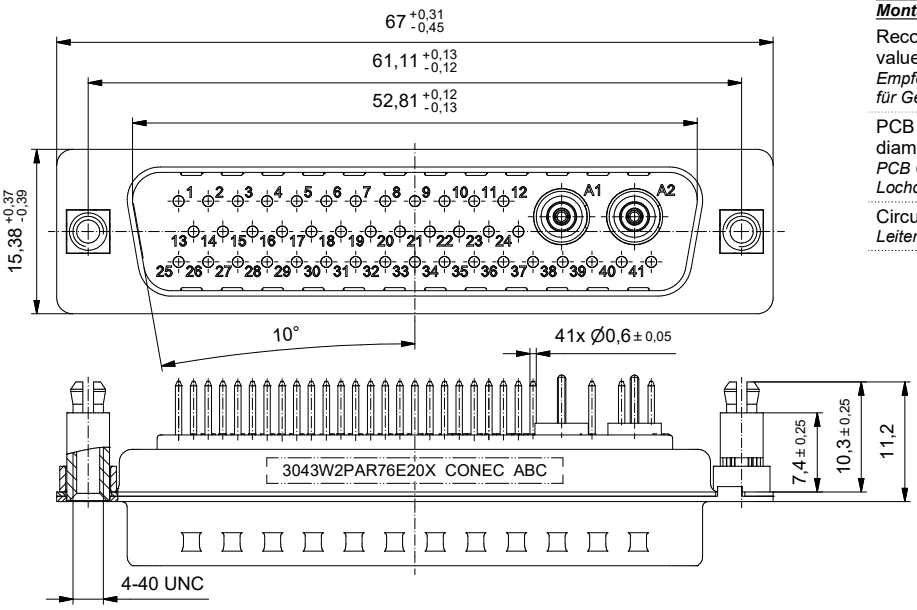

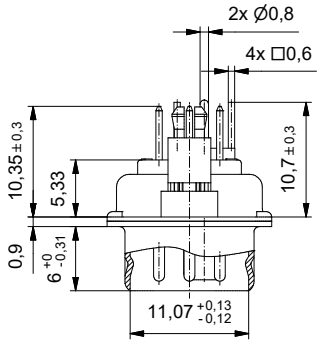

Technical specification/
Technische Daten:

Dielectric withstanding voltage/ *Spannungsfestigkeit:*	1000 V, 50 Hz 1 min.
Current rating/ *Strombelastbarkeit:*	Signal contact 7,5 A (UL), *Signalkontakt* 5 A (CSA,VDE)
Impedance/ *Impedanz:*	Coaxial contact 50 Ohm *Koaxialkontakt*
Insulation resistance/ *Isolationswiderstand:*	≥ 5 GΩ
Temperature range/ *Temperaturbereich:*	- 55 °C ... + 125 °C
Mating cycles/ *Steckzyklen:*	
Signal Contact/ *Signalkontakt:*	Quality class 3 = 50 *Gütestufe 3*
Coaxial Contact/ *Koaxialkontakt:*	Quality class 1 = 500 *Gütestufe 1*

Materials/
Werkstoffe:

Signal Contact/ *Signalkontakt:*	Cu alloy, Au over Ni
Coaxial Contact/ *Koaxial Kontakt:*	Cu alloy, plating, inner conductor/ Au over Ni *Veredelung, Innenleiter:* plating, outer conductor/ Au over Ni *Veredelung, Aussenleiter:* mating area/ Au over Ni *Steckbereich:* termination side/ Au over Ni *Anschluss Seite:*
Insulator/ *Isolierkörper:*	PBT GF UL 94 V-0, green/*grün*
Shell/ *Gehäuse:*	Steel, Sn over Ni
Threaded rear spacer clip/ *Gewinde-Abstandsbolzen-Clip:*	Cu alloy, Sn over Ni
Collar/ *Scheibe:*	Cu alloy, Sn over Ni

Installation specification/
Montagedaten:

Recommended torque value for thread/ *Empfohlenes Drehmoment für Gewinde:*	max. 6 in.LB/ *max. 67 Ncm*
PCB snap for hole diameter/ *PCB Clip für Lochdurchmesser:*	Ø3,1 mm
Circuit board thickness/ *Leiterplattenstärke:*	1,6 mm

Part no. / Part marked/ *Art.-Nr. / Bedruckung:*	Contact plating/ *Kontakt Veredelung:*		
3043W2PAR76E20X	Signal contact/ *Signalkontakt:*	gold flash over nickel *Gold über Nickel*	
	Coaxial contact 50 Ohm/ *Koaxialkontakt 50 Ohm:*	plating, inner conductor/ *Veredelung, Innenleiter:*	50 µin hard gold over min. 50 µin nickel *50 µin Gold über min. 50 µin Nickel*
		plating, outer conductor/ *Veredelung, Aussenleiter:*	
		mating area/ *Steckbereich:*	30 µin hard gold over min. 50 µin nickel *30 µin Gold über min. 50 µin Nickel*
		termination side/ *Anschluss Seite:*	gold flash over nickel *Gold über Nickel*

general tolerance/ *Allgemeintoleranz:*	0 ± 0,50 mm; 0,0 ± 0,25 mm; 0,00 ± 0,10 mm; ∠ ± 5°	dim. in mm	D-SUB Combination Male 43W2P with threaded rear spacer clip *D-SUB Combination Stiftleiste 43W2P mit Gewinde-Abstandsbolzen-Clip*
		Date/*Datum* / Name	
		drawn/ *gez.* 13.12.2022 Henneboel	
		appd./ *gepr.* 13.12.2022 Lehmenkühler	
Index: a Original	scale/*Maßstab:* 2:1	CONEC®	dwg no / *Z.-nr.:* 13K1A6421 DIN-A3
RoHS compliant/*konform*			1 / 1

The reproduction, distribution and utilization of this document as well as the communication of its contents to others without express authorization is prohibited. Offenders will be held liable for the payment of damages. All rights reserved in the event of the grant of a patent, utility model or design.
Die Weitergabe sowie Vervielfältigung dieser Unterlage, Verwertung und Mitteilung ihres Inhalts sind verboten, soweit nicht ausdrücklich gestattet. Zuwiderhandlungen verpflichten zu Schadensersatz.
Alle Rechte vorbehalten für Patent-, Gebrauchsmuster- oder Geschmacksmustereintragung.