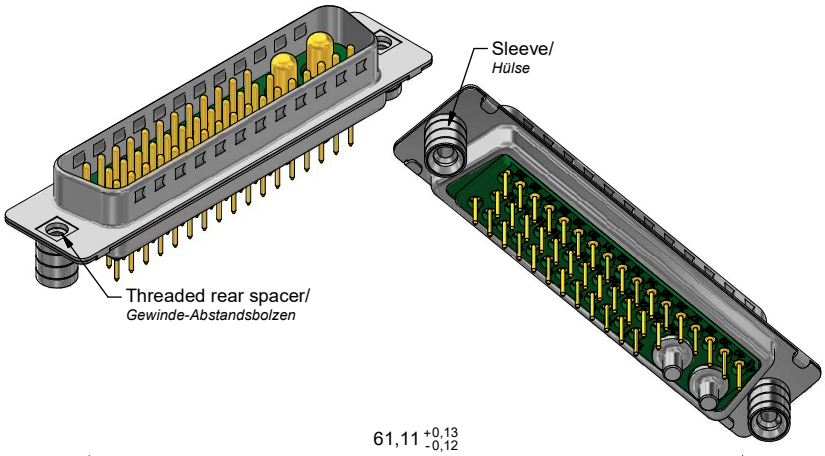

Technical specification/
Technische Daten:

Dielectric withstanding voltage/ *Spannungsfestigkeit:*	1000 V, 50 Hz 1 min.
Current rating/ *Strombelastbarkeit:*	Signal contact 7,5 A (UL), *Signalkontakt* 5 A (CSA,VDE) High power contact 20 A *Hochstromkontakt*
Insulation resistance/ *Isolationswiderstand:*	≥ 5 GΩ
Temperature range/ *Temperaturbereich:*	- 55 °C ... + 125 °C
Mating cycles/ *Steckzyklen:*	Quality class 3 = 50 *Gütestufe 3*

Materials/
Werkstoffe:

Signal contact/ *Signalkontakt:*	Cu alloy, Au over Ni
High power contact/ *Hochstromkontakt:*	Cu alloy, mating area/*Steckbereich* *Au over Ni* *termination side/ Anschluss Seite* Sn over Ni
Insulator/ *Isolierkörper:*	PBT GF UL 94 V-0, green/*grün*
Shell/ *Gehäuse:*	Steel, Sn over Ni
Threaded rear spacer/ *Gewinde-Abstandsbolzen:*	Cu alloy, Sn over Ni
Sleeve/ *Hülse:*	Cu alloy, Sn over Ni

Installation specification/
Montagedaten:

Recommended torque value for thread/ *Empfohlenes Drehmoment für Gewinde:*	max. 6 in.LB/ *max. 67 Ncm*

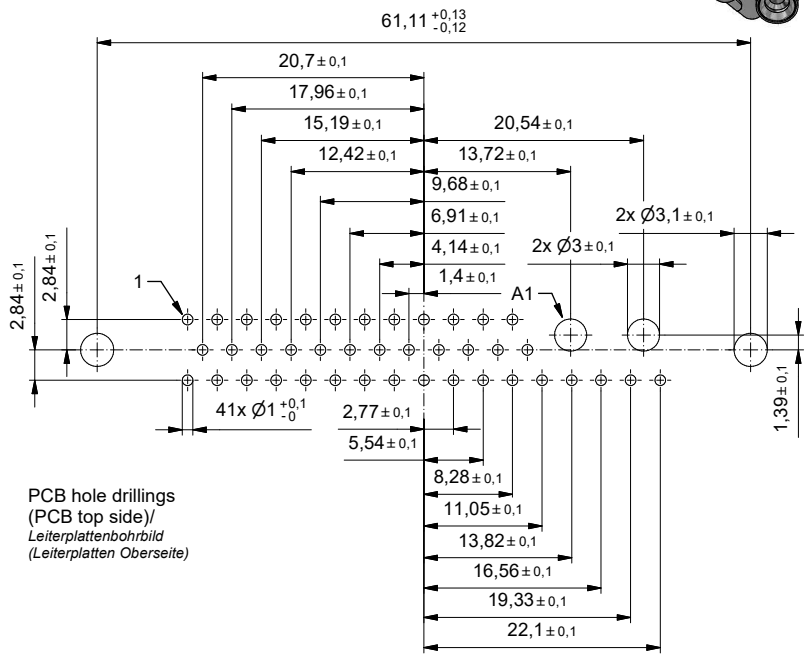

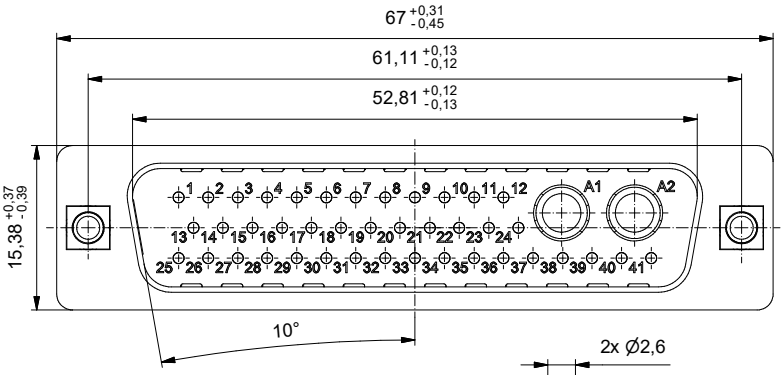

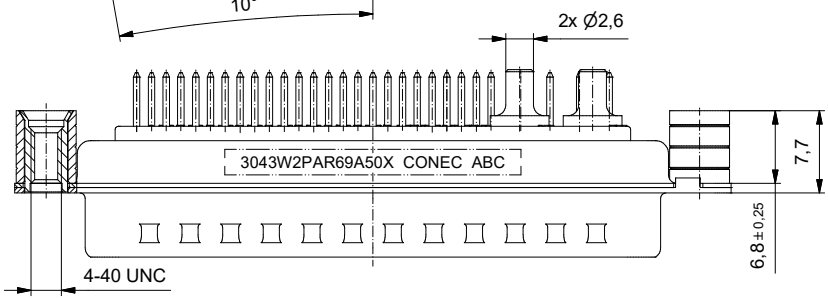

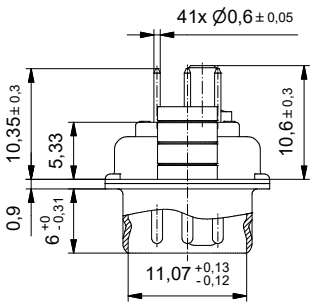

Part no. / Part marked/ *Art.-Nr. / Bedruckung:*	Contact plating/ *Kontakt Veredelung:*		
3043W2PAR69A50X	Signal contact/ *Signalkontakt:*	gold flash over nickel *Gold über Nickel*	
	High power contact 20 A/ *Hochstromkontakt 20 A:*	plating, mating area/ *Veredelung, Steckbereich:*	gold flash over nickel *Gold über Nickel*
		plating, termination side/ *Veredelung, Anschluss Seite:*	tin over nickel *Zinn über Nickel*

dim. in mm

	Date/*Datum*	Name
drawn/ *gez.*	02.02.2023	Lehmenkühler
appd./ *gepr.*	02.02.2023	Henneboel

D-SUB Combination Male 43W2P
with threaded rear spacer
D-SUB Combination Stiftleiste 43W2P
mit Gewinde-Abstandsbolzen

Index: a Original

scale/*Maßstab:* 2:1

RoHS compliant/*konform*

dwg no / *Z.-nr.:* 13K1A6436

DIN-A3

1 / 1

The reproduction, distribution and utilization of this document as well as the communication of its contents to others without express authorization is prohibited. Offenders will be held liable for the payment of damages.
All rights reserved in the event of the grant of a patent, utility model or design.
Die Weitergabe sowie Vervielfältigung dieser Unterlage, sowie Verwertung und Mitteilung ihres Inhalts sind verboten, soweit nicht ausdrücklich gestattet. Zuwiderhandlungen verpflichten zu Schadensersatz.
All rights reserved for the Basic Industrial Design (Geschmacksmuster - GM) or Utility Model (Gebrauchsmuster - GM).