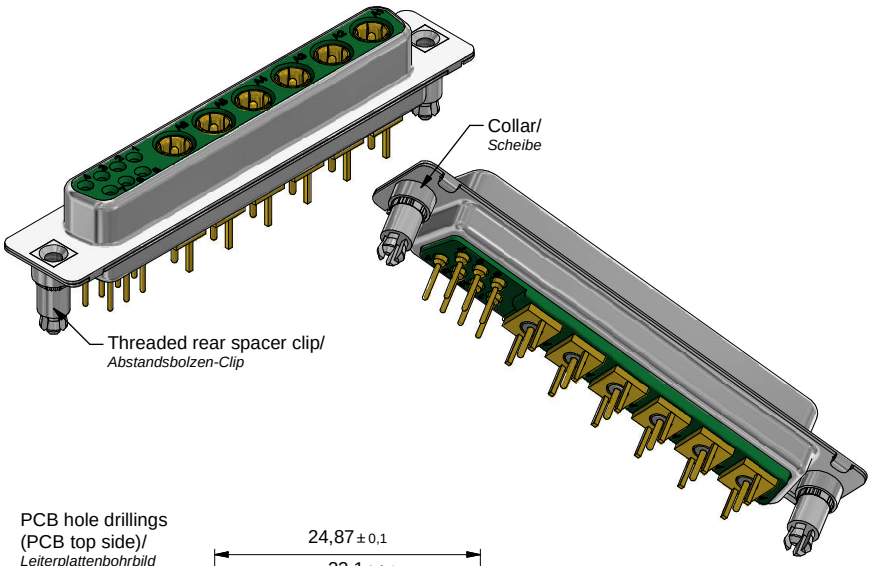

Technical specification/
Technische Daten:

Dielectric withstanding voltage/ *Spannungsfestigkeit:*	1000 V, 50 Hz 1 min.
Current rating/ *Strombelastbarkeit:*	Signal contacts/ *Signalkontakte:* 7,5 A (UL) 5 A (CSA,VDE)
Impedance/ *Impedanz:*	50 Ohm Coaxial contacts/ *Koaxialkontakte*
Insulation resistance/ *Isolationswiderstand:*	≥ 5 GΩ
Temperature range/ *Temperaturbereich:*	-55 °C ... +125 °C
Mating cycles/ *Steckzyklen:*	Quality class 3 = 50 *Gütestufe 3*

Materials/
Werkstoffe:

Signal Contact/ *Signalkontakt:*	Cu alloy, Au over Ni
Coaxial Contact/ *Koaxial Kontakt:*	Cu alloy, inner conductor/*Innenleiter:* Au over Ni outer conductor/*Außenleiter:* Au over Ni
Insulator/ *Isolierkörper:*	PBT GF UL 94 V-0, green/*grün*
Shell/ *Gehäuse:*	Steel, Sn over Ni
Threaded rear spacer clip/ *Abstandsbolzen-Clip:*	Cu alloy, Sn over Ni
Collar/ *Scheibe:*	Cu alloy, Sn over Ni

Installation specification/
Montagedaten:

Recommended torque value for thread/ *empfohlenes Drehmoment für Gewinde:*	max. 6 in.LB/ *max. 67 Ncm*
PCB clip for hole diameter/ *PCB Clip für Lochdurchmesser:*	Ø 3,1 mm
Circuit board thickness/ *Leiterplattenstärke:*	1,6 mm

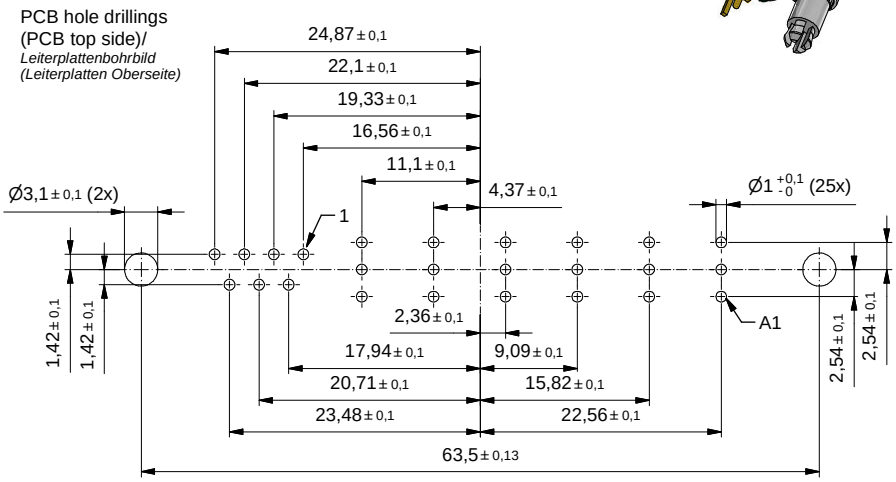

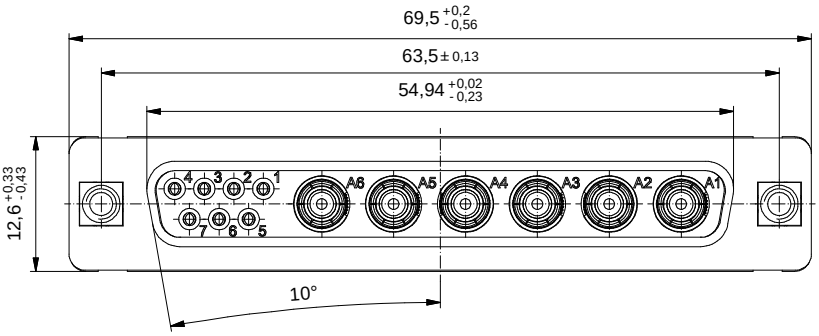

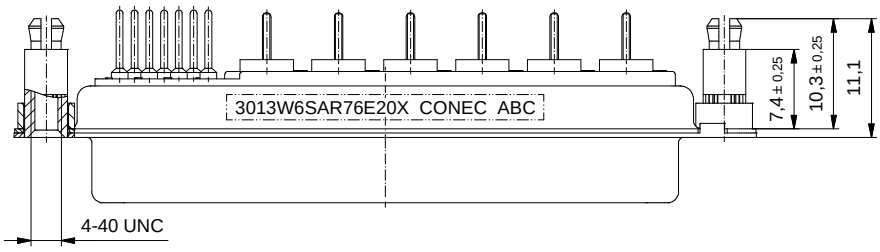

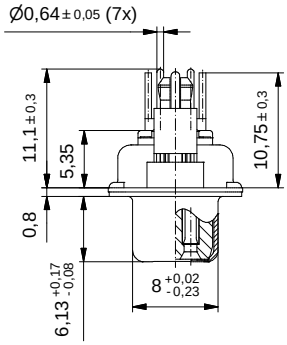

Part no. / Part marked *Art.-Nr./ Bedruckung:*	Contact plating/ *Kontakt Veredelung:*		
3013W6SAR76E20X	Signal contact *Signal Kontakt:*	Gold flash over nickel *Gold über Nickel*	
	Coaxial contact 50 Ohm/ *Koaxialkontakt 50 Ohm:*	Plating, inner conductor: *Veredelung, Innenleiter:*	50 µin hard gold over min. 50 µin nickel *50 µin Gold über min. 50 µin Nickel*
		Plating, outer conductor: *Veredelung, Außenleiter:*	
		Mating area/ *Steckbereich:*	30 µin hard gold over min. 50 µin nickel *30 µin Gold über min. 50 µin Nickel*
		Termination side/ *Anschluss Seite:*	Gold flash over nickel *Gold über Nickel*

dim. in mm

	Date/*Datum*	Name
drawn/ *gez.*	28.10.2019	Unkrüer
appd./ *gepr.*	28.10.2019	Henneboel

D-SUB Combination Female 13W6S with threaded rear spacer clip

D-SUB Combination Buchsenleiste 13W6S mit Abstandsbolzen-Clip

Index: a Original

Status: InBearbeitung

RoHS compliant/*konform*

scale/*Maßstab:* 2:1

CONEC®

dwg no / *Z.-nr.:* 13K1A5948

DIN-A3

1 / 1

The reproduction, distribution and utilization of this document as well as the communication of its contents to others without express authorization is prohibited. Offenders will be held liable for the payment of damages. All rights reserved in the event of the grant of a patent, utility model or design.
Die Weitergabe sowie Vervielfältigung dieser Unterlage, Verwertung und Mitteilung ihres Inhalts sind verboten, soweit nicht ausdrücklich gestattet. Zuwiderhandlungen verpflichten zu Schadensersatz.
Alle Rechte für den Fall der Patent-, Gebrauchsmuster- oder Geschmacksmustererteilung vorbehalten.