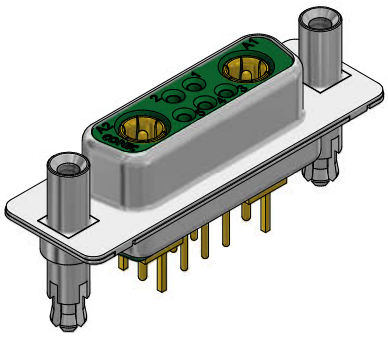

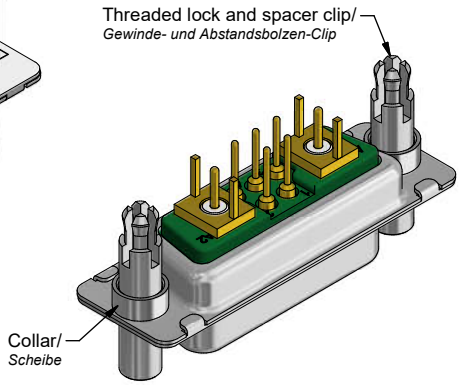

Technical specification/
Technische Daten:

Dielectric withstanding voltage/ *Spannungsfestigkeit:*	1000 V, 50 Hz 1 min.
Current rating/ *Strombelastbarkeit:*	Signal contact/ *Signalkontakt* 7,5 A (UL), 5 A (CSA,VDE)
Impedance/ *Impedanz:*	Coaxial contact/ *Koaxialkontakt* 50 Ohm
Insulation resistance/ *Isolationswiderstand:*	≥ 5 GΩ
Temperature range/ *Temperaturbereich:*	- 55 °C ... + 125 °C
Mating cycles/ *Steckzyklen:*	
Signal contact/ *Signalkontakt:*	Quality class 3 = 50 *Gütestufe 3*
Coaxial contact/ *Koaxialkontakt*	Quality class 1 = 500 *Gütestufe 1*

Materials/
Werkstoffe:

Signal contact/ *Signalkontakt:*	Cu alloy, Au over Ni
Coaxial contact/ *Koaxialkontakt:*	Cu alloy, inner conductor/*Innenleiter* Au over Ni outer conductor/Aussenleiter Au over Ni
Insulator/ *Isolierkörper:*	PBT GF UL 94 V-0, green/*grün*
Shell/ *Gehäuse:*	Steel, Sn over Ni
Threaded lock and spacer clip/ *Gewinde- und Abstandsbolzen-Clip:*	Cu alloy, Sn over Ni
Collar/ *Scheibe:*	Cu alloy, Sn over Ni

Installation specification/
Montagedaten:

Recommended torque value for thread/ *empfohlenes Drehmoment für Gewinde:*	max. 6 in.LB/*max. 67 Ncm*
PCB clip for hole diameter/ *PCB Clip für Lochdurchmesser:*	Ø3,1 mm
PCB thickness/ *Leiterplattenstärke:*	2,3 mm

PCB hole drillings
(PCB top side)/
Leiterplattenbohrbild
(Leiterplatten Oberseite)

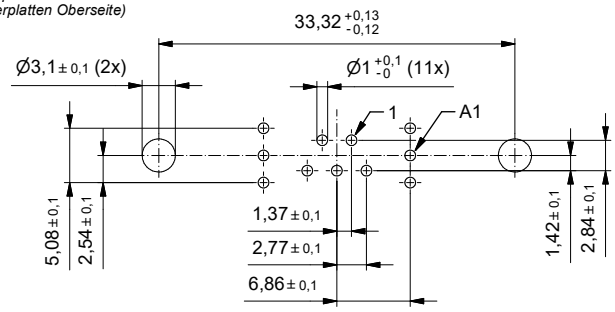

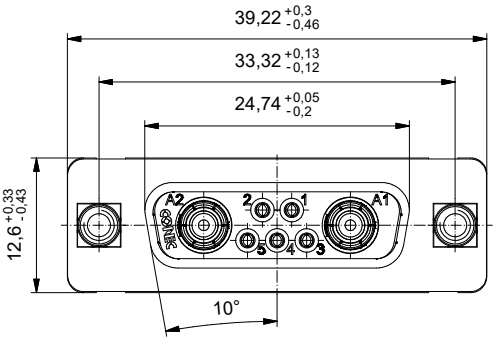

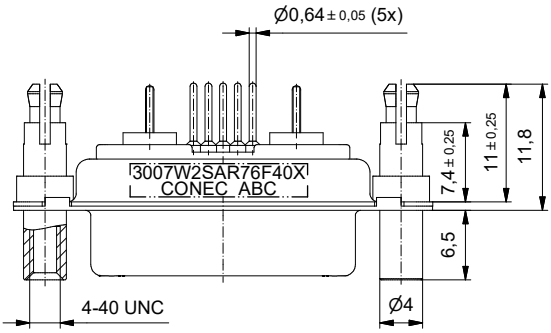

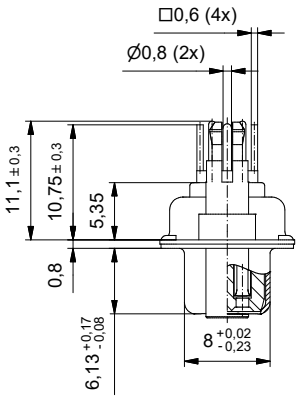

Part no. / Part marked/ *Art.-Nr. / Bedruckung:*	Contact plating/ *Kontakt Veredelung:*		
3007W2SAR76F40X	Signal contact/ *Signalkontakt:*	gold flash over nickel *Gold über Nickel*	
	Coaxial contact 50 Ohm/ *Koaxialkontakt 50 Ohm:*	plating, inner conductor/ *Veredelung, Innenleiter:*	50 µin hard gold over min. 50 µin nickel *50 µin Gold über min. 50 µin Nickel*
		plating, outer conductor/ *Veredelung, Aussenleiter:*	
		mating area/ *Steckbereich:*	30 µin hard gold over min. 50 µin nickel *30 µin Gold über min. 50 µin Nickel*
		termination side/ *Anschluss Seite:*	gold flash over nickel *Gold über Nickel*

dim. in mm

	Date/*Datum*	Name
drawn/ *gez.*	04.05.2020	Lehmenkühler
appd./ *gepr.*	04.05.2020	Henneboel

D-SUB Combination Female 7W2S
with threaded lock and spacer clip
D-SUB Combination Buchsenleiste 7W2S
mit Gewinde- und Abstandsbolzen-Clip

Index: a Original
Status: Freigegeben
RoHS compliant/*konform*

scale/*Maßstab:* 2:1

dwg no / *Z.-nr.:* 13K1A6038

DIN-A3

1 / 1

The reproduction, distribution and utilization of this document as well as the communication of its contents to others without express authorization is prohibited. Offenders will be held liable for the payment of damages. All rights reserved in the event of the grant of a patent, utility model or design.
Die Weitergabe sowie Vervielfältigung dieser Unterlage, Verwertung und Mitteilung ihres Inhalts sind nicht erlaubt soweit nicht ausdrücklich gestattet. Zuwiderhandlungen verpflichten zu Schadensersatz.