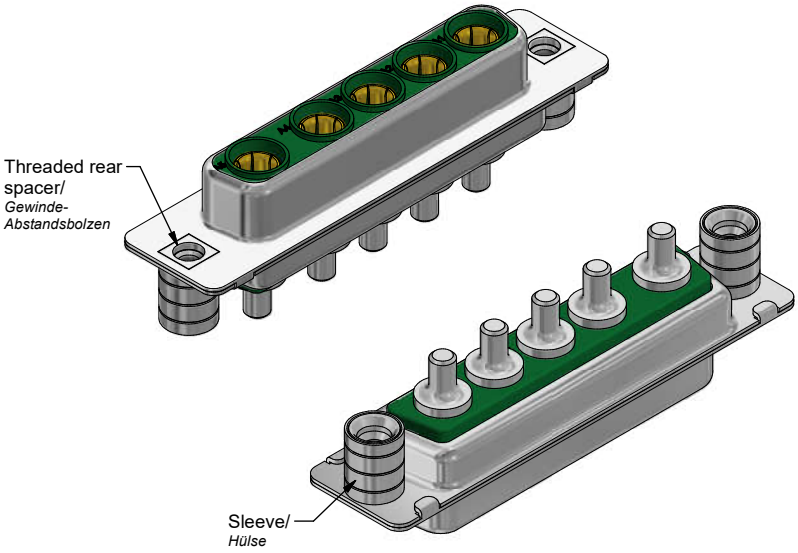

Technical specification/
Technische Daten:

Dielectric withstanding voltage/ *Spannungsfestigkeit:*	1000 V, 50 Hz 1 min.
Current rating/ *Strombelastbarkeit:*	20 A
Insulation resistance/ *Isolationswiderstand:*	≥ 5 GΩ
Temperature range/ *Temperaturbereich:*	- 55 °C ... + 125 °C
Mating cycles/ *Steckzyklen:*	Quality class 3 = 50 *Gütestufe 3*

Materials/
Werkstoffe:

Contact/ *Kontakt:*	Cu alloy, Au over Ni
Insulator/ *Isolierkörper:*	PBT GF UL 94 V-0, green/*grün*
Shell/ *Gehäuse:*	Steel, Sn over Ni
Threaded rear spacer/ *Gewinde-Abstandsbolzen:*	Cu alloy, Sn over Ni
Sleeve/ *Hülse:*	Cu alloy, Sn over Ni

Installation specification/
Montagedaten:

Recommended torque value for thread/ *Empfohlenes Drehmoment für Gewinde:*	max. 6 in.LB/ *max. 67 Ncm*

PCB hole drillings
(PCB top side)/
Leiterplattenbohrbild
(Leiterplatten Oberseite)

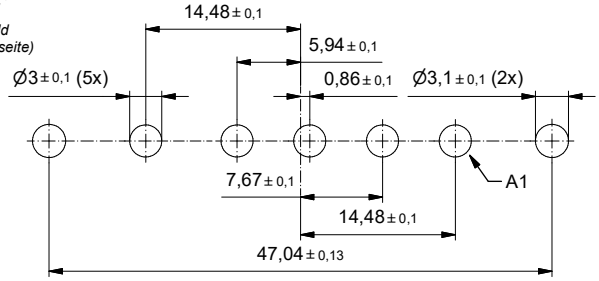

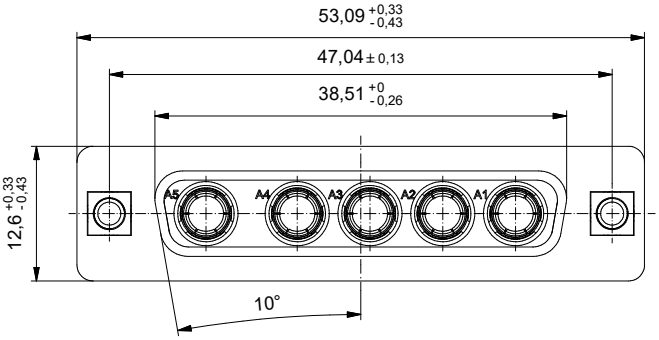

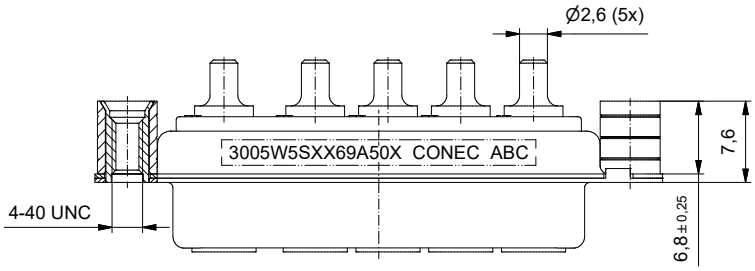

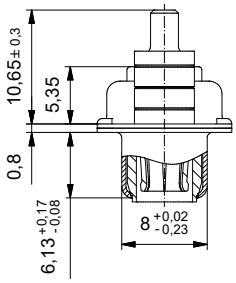

Part no. / Part marked/ *Art.-Nr. / Bedruckung:*	Contact plating/ *Kontakt Veredelung:*		
3005W5SXX69A50X	High power contact 20 A/ *Hochstromkontakt 20 A:*	plating, mating area: *Veredelung, Steckbereich:*	gold flash over nickel *Gold über Nickel*
		plating, termination side: *Veredelung, Anschluss Seite:*	tin over nickel *Zinn über Nickel*

dim. in mm

	Date/*Datum*	Name
drawn/ *gez.*	17.04.2020	Lehmenkühler
appd./ *gepr.*	20.04.2020	Henneboel

D-SUB Combination Female 5W5S
with threaded rear spacer
D-SUB Combination Buchsenleiste 5W5S
mit Gewinde-Abstandsbolzen

Index: a Original	scale/*Maßstab:* 2:1	dwg no / *Z.-nr.:* 13K1A6017
Status: Freigegeben		DIN-A3
RoHS compliant/*konform*		1 / 1

The reproduction, distribution and utilization of this document as well as the communication of its contents to others without express authorization is prohibited. Offenders will be held liable for the payment of damages. All rights reserved in the event of the grant of a patent, utility model or design.
Die Weitergabe sowie Vervielfältigung dieser Unterlage, Verwertung und Mitteilung ihres Inhalts sind verboten, soweit nicht ausdrücklich gestattet. Zuwiderhandlungen verpflichten zu Schadensersatz.
Weitere Rechte vorbehalten für den Fall der Patent-, Gebrauchsmuster- oder Geschmacksmustereintragung.