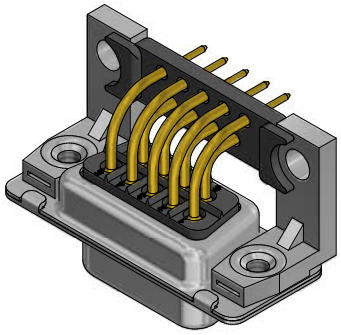

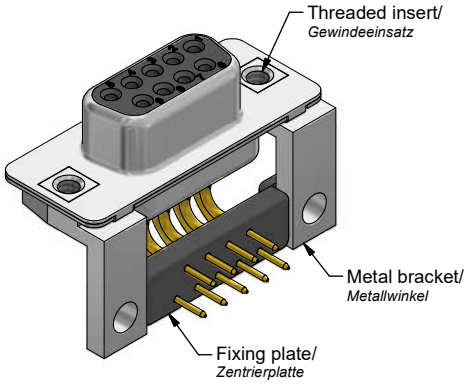

Technical specification/
Technische Daten:

Working voltage/ *Betriebsspannung:*	125 V AC
Insulation resistance/ *Isolationswiderstand:*	≥ 5 GΩ
Dielectric withstanding voltage/ *Spannungsfestigkeit:*	1000 V, 50 Hz, 1 min.
Temperature range/ *Temperaturbereich:*	- 55 °C ... + 125 °C
Current rating/ *Strombelastbarkeit:*	7,5 A (UL) / 5 A (CSA, VDE)
Mating cycles/ *Steckzyklen:*	Quality class 1 = 500 *Gütestufe 1* Quality class 2 = 200 *Gütestufe 2* Quality class 3 = 50 *Gütestufe 3*

Materials/
Werkstoffe:

Contact/ *Kontakt:*	Cu alloy, Au over Ni
Insulator/ *Isolierkörper:*	PBT GF UL 94 V-0
Fixing plate/ *Zentrierplatte:*	PBT GF UL 94 V-0
Shell/ *Gehäuse:*	Steel, Sn over Ni
Metal bracket/ Metallwinkel*:*	GD-Zn, Sn over Ni
Threaded insert/ *Gewindeeinsatz:*	Cu alloy, Sn over Ni

Installation specification/
Montagedaten:

Recommended torque value for thread/ *Empfohlenes Drehmoment für Gewinde:*	max. 6 in.LB/ *max. 67 Ncm*

PCB hole drillings
(PCB top side) /
Leiterplattenbohrbild
(Leiterplatten Oberseite)

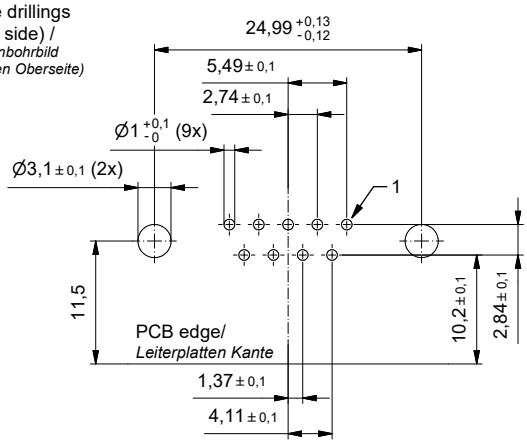

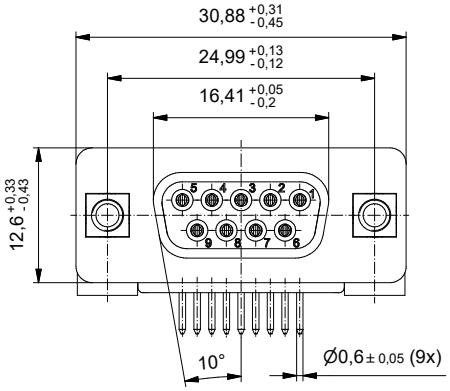

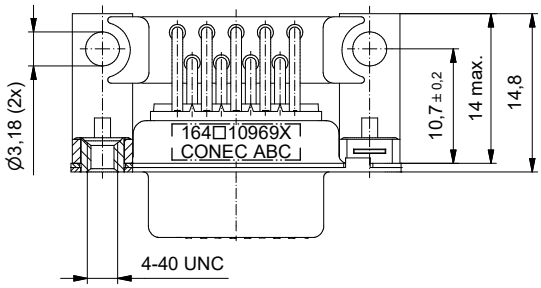

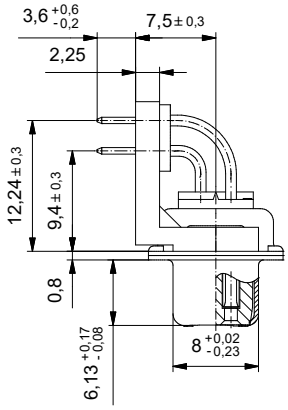

Part no. / Part marked/ *Art.-Nr. / Bedruckung:*	Quality class/ *Gütestufe:*	Contact plating/ *Kontakt Veredelung:*
164A10969X	3	Gold flash over nickel *Gold über Nickel*
164B10969X	2	20 µin hard gold over min. 50 µin nickel *20 µin Gold über min. 50 µin Nickel*
164C10969X	1	30 µin hard gold over min. 50 µin nickel *30 µin Gold über min. 50 µin Nickel*

dim. in mm

	Date/*Datum*	Name
drawn/ *gez.*	14.09.20	Schmidt
appd./ *gepr..*	14.09.20	Fischer

D-SUB Female 90° 9pos. Solder pin angled 0.370 inch threaded insert, metal bracket and fixing plate
D-SUB Buchse 90° 9pol. Lötstift abgewinkelt 9,4 mm Gewindeeinsatz, Metallwinkel und Zentrierplatte

Index: a Original

scale/*Maßstab:* 2:1

RoHS compliant/*konform*

dwg no / *Z.-nr.:* 16K1A4229

DIN-A3

1 / 1

The reproduction, distribution and utilization of this document as well as the communication of its contents to others without express authorization is prohibited. Offenders will be held liable for the payment of damages. All rights reserved in the event of the grant of a patent, utility model or design.
Weitergabe sowie Vervielfältigung dieser Unterlage, Verwertung und Mitteilung ihres Inhalts nicht gestattet soweit nicht ausdrücklich gestattet. Zuwiderhandlungen verpflichten zu Schadensersatz.