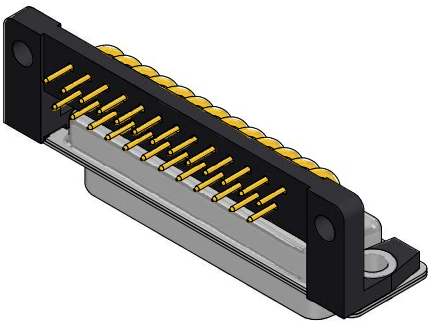

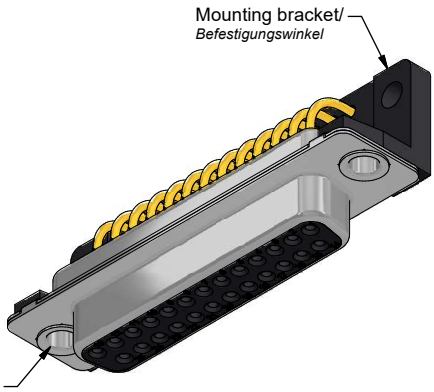

Technical specification/
Technische Daten:

Working voltage/ *Betriebsspannung:*	125 V AC
Insulation resistance/ *Isolationswiderstand:*	≥ 5 GΩ
Dielectric withstanding voltage/ *Spannungsfestigkeit:*	1000 V, 50 Hz, 1 min.
Temperature range/ *Temperaturbereich:*	- 55 °C ... + 125 °C
Current rating/ *Strombelastbarkeit:*	7,5 A (UL) / 5 A (CSA, VDE)
Mating cycles/ *Steckzyklen:*	Quality class 1 = 500 *Gütestufe 1* Quality class 2 = 200 *Gütestufe 2* Quality class 3 = 50 *Gütestufe 3*

Materials/
Werkstoffe:

Contact/ *Kontakt:*	Cu alloy, Au over Ni
Insulator/ *Isolierkörper:*	PBT GF UL 94 V-0
Shell/ *Gehäuse:*	Steel, Sn over Ni
Mounting bracket/ *Befestigungswinkel:*	PBT GF UL 94 V-0
Riveted insert/ *Hohlniet:*	Cu Zn, Tin plated

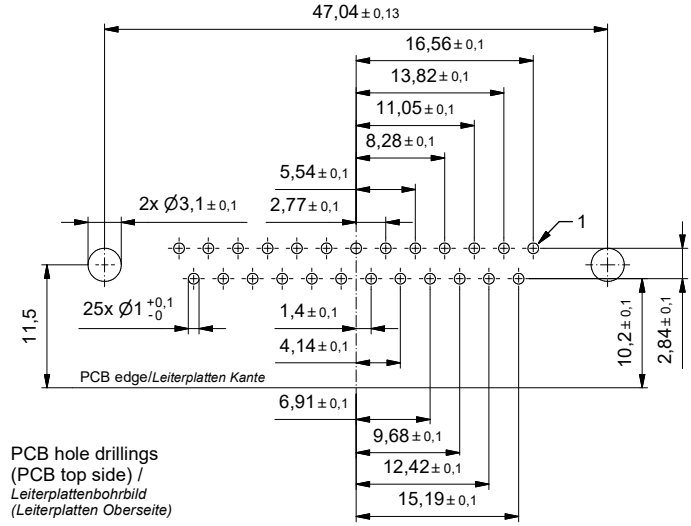

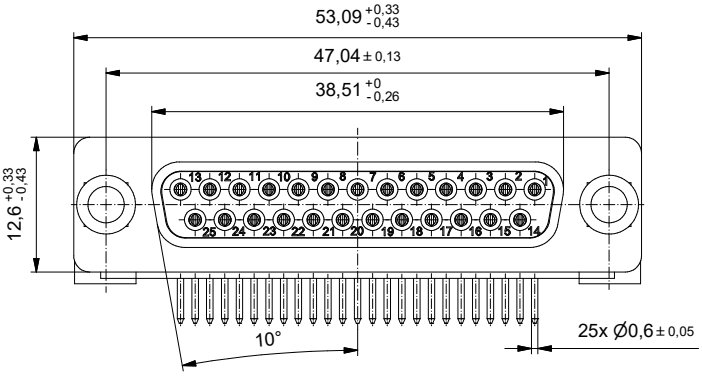

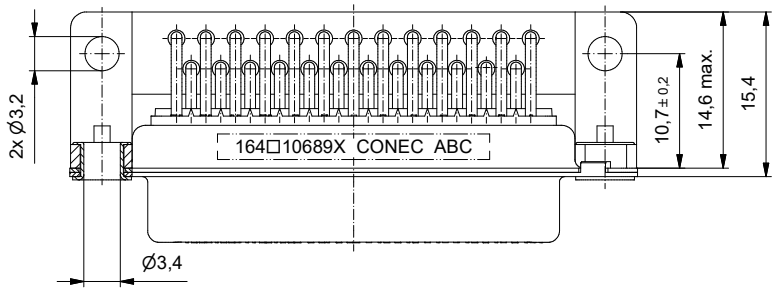

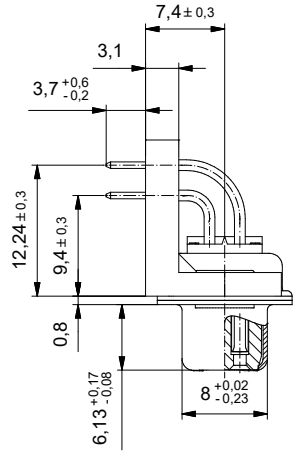

Part no. / Part marked/ *Art.-Nr. / Bedruckung:*	Contact plating/ *Kontakt Veredelung:*
164A10689X	Gold flash over nickel *Gold über Nickel*
164B10689X	20 µin hard gold over min. 50 µin nickel *20 µin Gold über min. 50 µin Nickel*
164C10689X	30 µin hard gold over min. 50 µin nickel *30 µin Gold über min. 50 µin Nickel*

dim. in mm

	Date/*Datum*	Name
drawn/ *gez.*	31.10.2023	Lehmenkühler
appd./ *gepr.*	02.11.2023	Henneboel

D-SUB Female 90° 25pol.
with riveted insert and mounting bracket
D-SUB Buchsenleiste 90° 25pos.
mit Hohlniet und Befestigungswinkel

Index: a Original

scale/*Maßstab:* 2:1

ROHS compliant, exemption 6c/
ROHS konform, ausnahme 6c

CONEC®

dwg no / *Z.-nr.:* 16K1A4347

DIN-A3

1 / 1

The reproduction, distribution and utilization of this document as well as the communication of its contents to others without express authorization is prohibited. Offenders will be held liable for the payment of damages.
All rights reserved in the event of the grant of a patent, utility model or design.
Die Weitergabe sowie Vervielfältigung dieser Unterlage, Verwertung und Mitteilung ihres Inhalts sind verboten, soweit nicht ausdrücklich gestattet. Zuwiderhandlungen verpflichten zu Schadensersatz.
Alle Rechte vorbehalten für Patent-, Gebrauchsmuster- oder Geschmacksmusterverleihung.