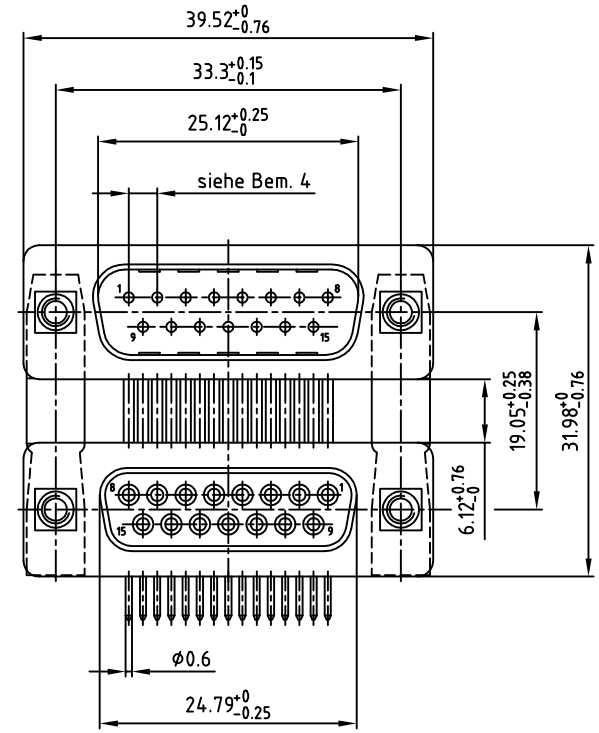

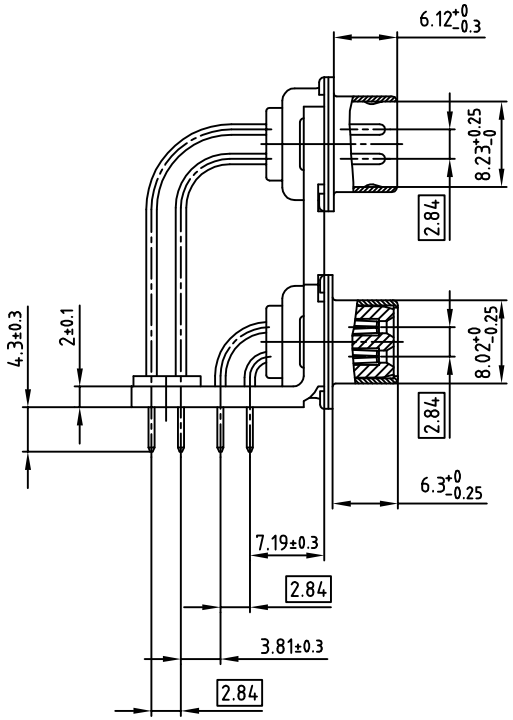

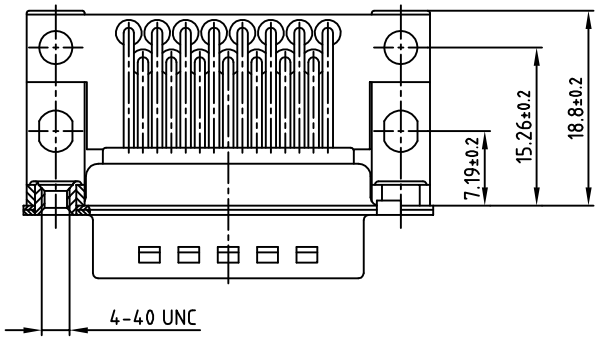

Verw. für: D-SUB

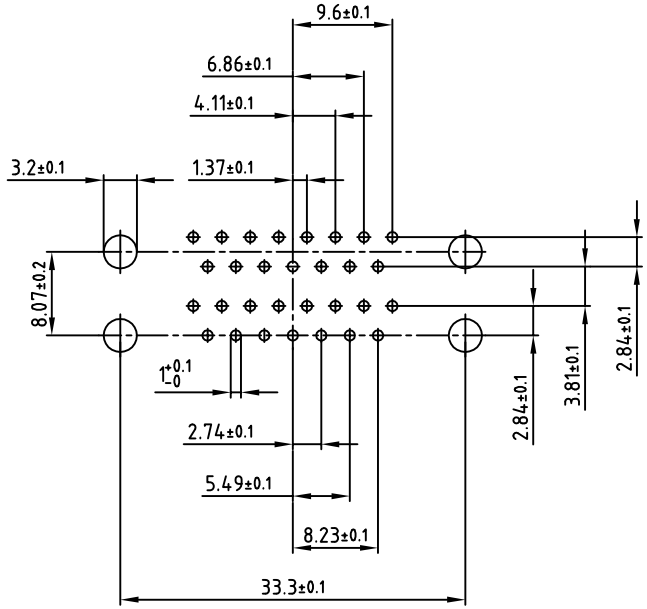

Leiterplattenbohrbild

Bemerkung:
1. Gehäuse und Winkel: Stahl/Glanzzinn
2. Isolierteile: PBTP GF UL 94 V-0; schwarz
3. Kontakte: Cu-Legierung
4. Kontaktanordnung: siehe DIN 41652 Teil 1

Diese Zeichnung darf ohne unsere ausdrückliche, schriftliche Genehmigung weder vervielfältigt noch dritten Personen ausgehändigt werden. Eigentums- und Urheberrecht vorbehalten
CAD-Unterlage nicht manuell ändern

Zust.	Änderung	Datum	Name

Allgem.Tol.

1996	DATUM	NAME
Gez.	13.05.	Barcinski
Gepr.	13.05.	Mickenbecker
Norm	DIN 41652	
Z-Alt		

CONEC®

Maßstab: 2:1
Material: siehe Bemerkung

Benennung:
Dual Port 19.05
Stift / Stift 2x15pol.
mit Innengewinde

Zeichn.Nr: 16K1IV3A
CAD/ REL.14
DIN-A 3
Bl: 1/1

Artikel Nr: 163A155569X