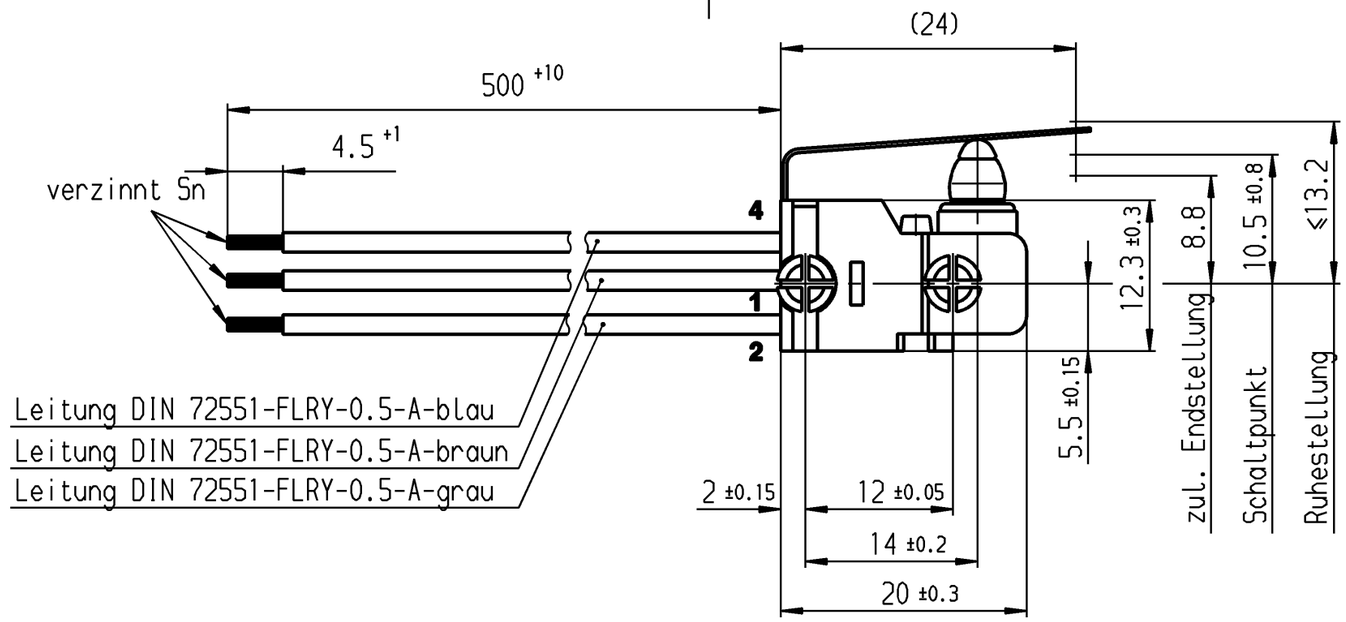

VERTRAULICH-CONFIDENTIAL
© Alle Rechte bei Marquardt GmbH, auch fuer den Fall von Schutzrechtsanmeldungen.
Jede Verfuegungsbefugnis, wie Kopier- und Weitergaberecht, bei uns.
© This document is the exclusive property of Marquardt GmbH. Without our consent, it may not be reproduced or given to third parties.

Lochbild für Rastbefestigung:

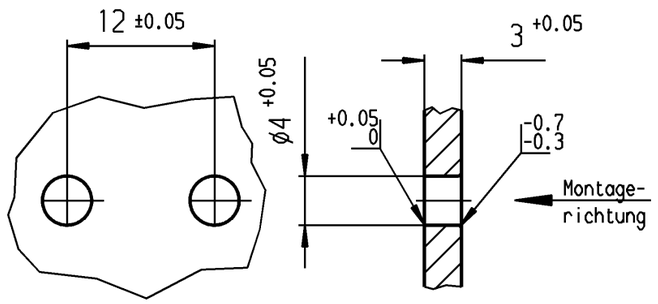

Aufschrift:

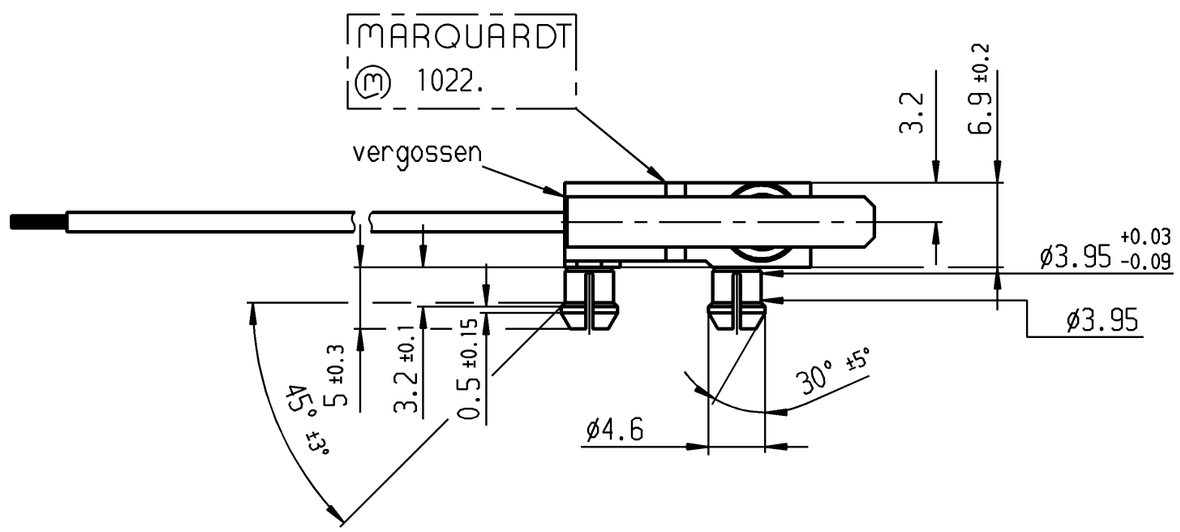

Schalt-Betätigungskraft ≤ 2.5 N
Differenzweg ≤ 1 mm
Schutzart nach EN 60529 IP 67

TLB 941.000.019

Bild I

Fehlende Angaben des Zusatzbildes siehe Bild I

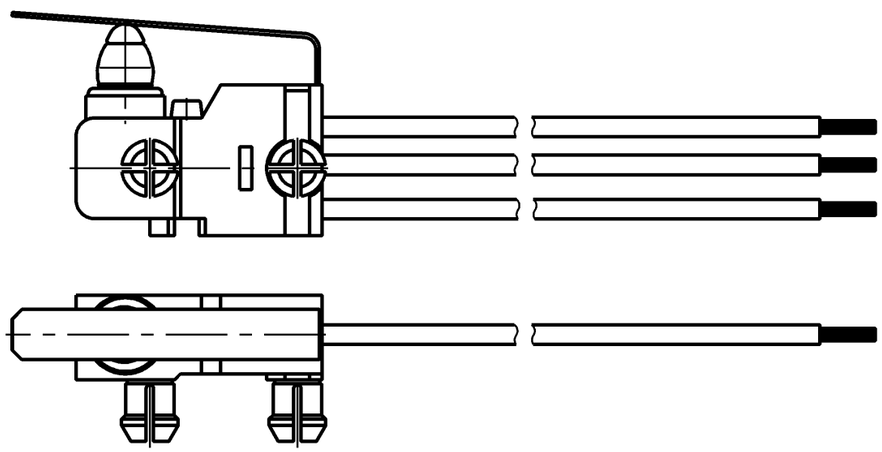

Bild II

	Ag gal. Au - Ag gal. Au		2 4 1 Wechsler 1-polig	II	1022.2202
	Ag gal. Au - Ag gal. Au			I	1022.2201
	Kontaktpaarung	Beschriftung auf Verpackung	Schaltart	Bild	Erzeugnisnummer

Allgemeintoleranzen/UNTOLERANCED DIMENSIONS				PROJECTION
Für Längen und Radien FOR LENGTHS AND RADII. ±	Abmaße in mm für Nennmaßbereich in mm ALL DIMENSIONS ARE IN MILLIMETRES			Für Winkel FOR ANGLE
	bis/UP TO 6	über/OVER 6 bis/UP TO 30	über/OVER 30	
	0.2	0.4		± 2°

n			i	21905	30.11.92 Dre
m			h		
l	47138	10.05.06 gr	g		
k	45024	12.10.05 shh	f		
j	26122	20.05.98 sig	e		
Ausg. ISSUE	Änderung REVISION	gez. DRAWN BY	Ausg. ISSUE	Änderung REVISION	gez. DRAWN BY

Pause COPY | Blatt SHEET | Original DIN A3 | Maßstab SCALE 2:1

0 10 20 30 mm

gez./DRAWN BY 20.05.98 sig
gepr./CHECKED BY gr

Ersatz für/REPLACEMENT OF Zchng.gl.Nr.v.29.03.88

K | Zeichn./DRAWING NO. 1022.2201

Schnappschalter

MARQUARDT
Marquardt GmbH, D-7207 Rietheim-Weilheim

Diese Unterlage ist geistiges Eigentum der Marquardt GmbH. Schutzvermerk nach DIN 34 beachten. Copyright reserved.